Ergänzung zur Original-Bedienungsanleitung valve&switch
Supplement to the original operating instructions valve&switch

bar-valve&switch

Hochtemperatur-Sonderausführung
High-temperature special version

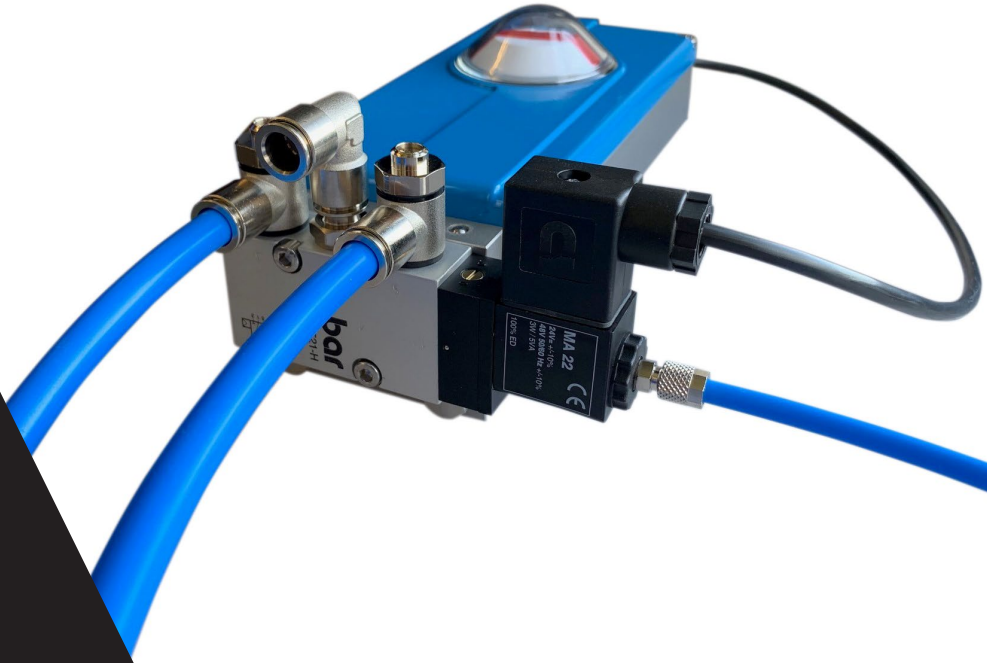

bar-gmbh.de

bar
A WATTS Brand

Diese Ergänzung der originalen Bedienungsanleitung beschreibt die Besonderheiten dieser Sonderausführung.

This supplement to the original operating instructions describes the special features of this special version.

1. Produktbeschreibung / Product description

Sonderausführung der valve&switch mit außenliegendem Hochtemperatur-Magnetventil mit Handnotbetätigung.

Special version of valve&switch with external high temperature solenoid valve with manual override.

2. Besonderheiten / Special features

2.1 Technische Daten / Technical data

Siehe Seite 8 der Original-Betriebsanleitung

See page 7 of the original operating instructions

Umgebungstemperatur Ambient temperature	-10°C bis +70°C
Pneumatischer Anschluss	G1/4“ oder ø10mm Schlauch
Pneumatic connection	G1/4“ or ø10mm tube
Schutzklasse Protection class	IP65

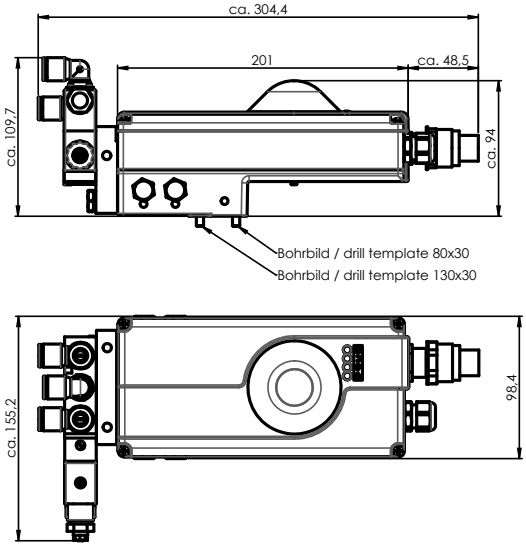

2.2 Pneumatischer Anschluss / Pneumatic connection

Siehe Seite 13 der Original-Betriebsanleitung

See page 12 of the original operating instructions

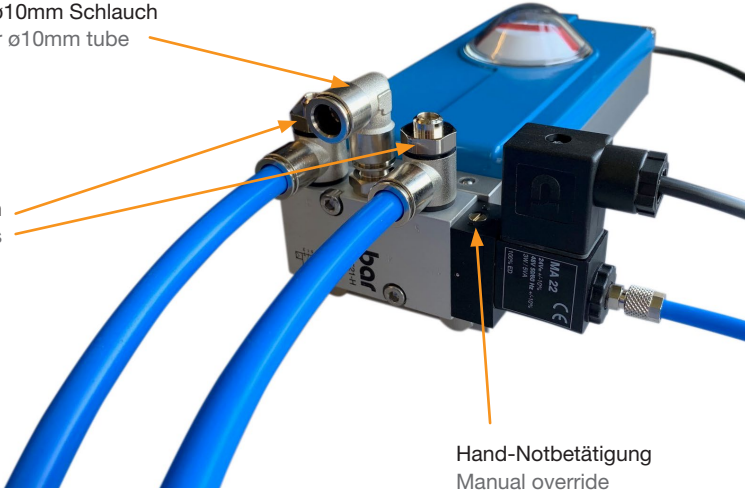

2.3 Verhalten bei Signal- oder Stromausfall / Conduct in case of signal or power failure

Die valve&switch für doppeltwirkende Antriebe ist mit einem monostabilen Ventil bestückt. Standardmäßig wird bei unbetätigtem Magnetventil Kanal 2 (Innenkammer des Antriebs) entlüftet. Für den Antriebstyp actubar gilt, dass bei Signal- oder Stromausfall die Grundstellung des Antriebs angefahren wird.

HINWEIS

Wählen der Grund- oder Schaltstellung ist bei dieser Variante nicht möglich.

The valve&switch for double-acting actuators is equipped with a monostable valve. As standard, channel 2 (inner chamber of the actuator) is vented when the solenoid valve is not actuated. For the actuator type actubar, the basic position of the actuator is approached in case of signal or power failure.

NOTE

Selecting the basic or switching position is not possible with this variant.

Internes Dokument: Z1XV3474_00A

bar-Produkte werden umfassend geprüft. bar garantiert daher lediglich den Austausch oder – nach ausschließlichem Ermessen von bar – die kostenlose Reparatur derjenigen Komponenten der gelieferten Produkte, die nach Ansicht von bar nachweisliche Fertigungsfehler aufweisen. Gewährleistungsansprüche aufgrund von Mängeln oder Rechtsmängeln können innerhalb eines (1) Jahres ab Lieferung/Gefahrenübergang geltend gemacht werden. Von der Gewährleistung ausgeschlossen sind Schäden, die auf die übliche Produktnutzung oder Reibung zurückzuführen sind, sowie Schäden infolge von Veränderungen oder nicht autorisierten Reparaturen an den Produkten, für die bar jeglichen Anspruch auf Schadenersatz (direkt oder indirekt) zurückweist. (Für ausführliche Informationen verweisen wir auf unsere Website.) Sämtliche Lieferungen unterliegen den Allgemeinen Verkaufsbedingungen, die auf www.bar-gmbh.de zu finden sind.

Die im vorliegenden Produktdatenblatt enthaltenen Beschreibungen und Bilder dienen ausschließlich zu Informationszwecken und sind ohne Gewähr. bar GmbH behält sich das Recht auf technische und konstruktive Änderungen an seinen Produkten ohne vorherige Ankündigung vor.

Gewährleistung: Sämtliche Käufe und Kaufverträge setzen ausdrücklich die Anerkennung der Allgemeinen Verkaufs- und Lieferbedingungen durch den Käufer voraus, die auf der Website www.bar-gmbh.de/agb zu finden sind. bar GmbH widerspricht hiermit jeglicher abweichenden oder zusätzlichen Bedingung zu den Allgemeinen Verkaufs- und Lieferbedingungen, die dem Käufer ohne schriftliche Zustimmung durch einen Verantwortlichen der bar GmbH in irgendeiner Form mitgeteilt wurde.

The bar products are comprehensively tested. The company bar therefore only guarantees the replacement or - at its sole discretion - the free repair of those components of the delivered products which, in the opinion of bar, have demonstrable manufacturing defects. Warranty claims due to defects or defects of title can be asserted within one (1) year from delivery/transfer of risk. Excluded from the warranty are damages due to normal product use or friction as well as damages due to changes or unauthorized repairs to the products for which bar rejects any claim for damages (direct or indirect). (Please refer to our website for detailed information.) All deliveries are subject to the General Conditions of Sale which can be found at www.bar-gmbh.de.

The descriptions and images contained in this product data sheet are for informational purposes only and are not guaranteed. bar GmbH reserves the right to make technical and constructive changes to its products without prior notice.

Warranty: All purchases and sales contracts expressly require the Purchaser to accept the General Terms and Conditions of Sale and Delivery which can be found on www.bar-gmbh.de/agb. bar GmbH hereby objects to any deviating or additional condition to the General Terms and Conditions of Sale and Delivery which has been communicated to the Purchaser in any form without the written consent of a representative of bar GmbH.

---

bar
A WATTS Brand

---

bar pneumatische Steuerungssysteme GmbH
Auf der Hohl 1 • 53547 Dattenberg • Deutschland
Tel. +49 (0)2644 96070 • Fax +49 (0)2644 960735
bar-info@wattswater.com • www.bar-gmbh.de

© 2023 Watts