2/2-Wege-Automatik-Armaturen

• PKN (mit bar-agturn oder actubar)
• EKN

Original-Betriebsanleitung

WICHTIG: Diese Anleitung ist nur gültig in Verbindung mit der Herstellerdokumentation des Schwenkantriebs

bar-gmbh.de

bar
A WATTS Brand

Inhalt

1. Allgemeines 5
1.1 Referenzdokumente 5
1.2 Gültigkeit der Betriebsanleitung 5
1.3 Hinweise zur Betriebsanleitung 6
1.3.1 Signalworte und Symbole 6
1.3.2 Erläuterung der Struktur der Sicherheitshinweise 7
1.3.3 Darstellungen in Abbildungen 7
1.4 Verantwortung des Betreibers 7

2. Sicherheit 8
2.1 Allgemeine Sicherheitshinweise 8
2.2 Bestimmungsgemäße Verwendung 8
2.3 Vernünftigerweise vorhersehbare Verwendung 8
2.4 Organisatorische Maßnahmen 8
2.4.1 Nachträglicher Umbau oder Veränderungen 8
2.4.2 Austausch defekter Teile 8
2.5 Schutzausrüstung 9
2.6 Personalqualifikationen 9
2.7 Gefahren im Umgang mit der Automatik-Armatur 11
2.7.1 Gefahren bei der Montage, Wartung und Demontage 11
2.7.2 Gefahren bei Funktionskontrollen, Inbetriebnahme und im Betrieb 14
2.7.3 Gefahren bei der Verwendung in Ex-geschützten Bereichen 15

3. Produktbeschreibung 17
3.1 Kugelhahn 17
3.2 Schwenkantrieb 17
3.3 Typenschild 18

4. Transport, Verpackung und Lagerung 19

4.1 Lieferumfang 19

4.2 Wareneingangskontrolle.....19

4.3 Transport, Verpackung und Lagerung 19

5. Montage 21

5.1 Aufstellbedingungen.....21

5.2 Vor der Montage 21

5.3 Montage des Kugelhahns.....21

5.4 Montage des Schwenkantriebs.....22

5.5 Druckprüfung des Rohrleitungsabschnittes.....22

6. Inbetriebnahme und Betrieb 23

7. Wartung und Instandhaltung 23

7.1 Wartung Schwenkantrieb 23

7.2 Wartung Kugelhahn 23

8. Störungsbehebung 23

9. Reparatur und Ersatzteile 24

10. Demontage 25

10.1 Demontage des Schwenkantriebs 25

10.2 Demontage des Kugelhahns aus der Rohrleitung.....25

11. Entsorgung 25

12. EU-Einbauerklärung Typ P... 26

13. EU-Einbauerklärung Typ E... 27

14. EU-Konformitätserklärung Typ E... 28

15. ATEX-Konformitätserklärung Typ P... 29

16. ATEX-Konformitätserklärung Typ E... 31

17. Anhang / Technische Daten 33

17.1 Technische Daten Schwenkantrieb.....33

17.2 Technische Daten 2/2-Wege-Kugelhahn Typ KN.....33

17.3 Druck-Temperatur-Diagramm 34

17.4 Maßtabellen und Maßzeichnungen Typ PKN mit bar-agturn.....35

17.4.1 Maßzeichnung Typ PKN mit bar-agturn 35

17.4.2 Maßtabelle Typ PKN mit bar-agturn 36

17.4.3 Antriebszuordnung Typ PKN mit bar-agturn.....38

17.5 Maßtabellen und Maßzeichnungen Typ PKN mit actubar 39

17.5.1 Maßzeichnung Typ PKN mit actubar.....39

17.5.2 Maßtabelle Typ PKN mit actubar.....40

17.5.3 Antriebszuordnung Typ PKN mit actubar.....42

17.6 Maßtabellen und Maßzeichnungen Typ EKN.....43

17.6.1 Maßzeichnung Typ EKN 43

17.6.2 Maßtabelle Typ EKN 44

1. Allgemeines

Diese Betriebsanleitung ist ein Bestandteil des Produktes. Die Betriebsanleitung muss über die gesamte Lebensdauer des Produktes aufbewahrt werden und ist an jeden nachfolgenden Besitzer des Produktes weiterzugeben.

Die Betriebsanleitung muss ständig am Betriebsort verfügbar sein.

1.1 Referenzdokumente

Diese Anleitung, die genannten Daten- und Auslegungsblätter, zusätzliche Montage- und Wartungsanleitungen sowie weitere Informationen und Auskünfte – auch in anderen Sprachfassungen – erhalten Sie über:

bar pneumatische
Steuerungssysteme GmbH

Auf der Hohl 1
53547 Dattenberg

Tel.: +49 (0)2644-9607-0
Fax: +49 (0)2644-960735

E-Mail: bar-info@wattswater.com
www.bar-gmbh.de

WICHTIG

Diese Anleitung ist nur gültig in Verbindung mit der Herstellerdokumentation des Schwenkantriebs.

bar pneumatische
Steuerungssysteme GmbH

Auf der Hohl 1
53547 Dattenberg

Tel.: +49 (0)2644-9607-0
Fax: +49 (0)2644-960735

E-Mail: bar-info@wattswater.com
www.bar-gmbh.de

Valpes

Z.I. Centr‘alp
89 rue des étangs
F - 38430 Moirans

Tél. +33 (0) 4 76 35 06 06
Fax +33 (0) 4 76 35 14 34

valpes-info@wattswater.com
www.valpes.com

1.2 Gültigkeit der Betriebsanleitung

Diese Betriebsanleitung ist gültig für die 2/2-Wege-Automatik-Armatur Typ PKN / EKN ab Baujahr 2019 mit einem der folgenden Schwenkantriebe:

bar-agturn

- agturn Typ GD-032 bis 040
- agturn Typ GD/GS-052 bis 400

actubar

- actubar Typ AD-001
- actubar Typ AD/AS-002 bis 1200

Elektrischer Schwenkantrieb der Firma Valpes

1.3 Hinweise zur Betriebsanleitung

Die im Dokument aufgeführten Sicherheits- und Gefahrenhinweise dienen zu Ihrem Schutz, dem Schutz Dritter sowie dem Schutz des Produktes. Die Hinweise müssen daher unbedingt beachtet werden.

1.3.1 Signalworte und Symbole

⚠ GEFAHR

... weist auf eine Gefährdung hin, die, wenn sie nicht gemieden wird, den Tod oder eine schwere Verletzung zur Folge hat.

⚠ WARNUNG

...weist auf eine Gefährdung hin, die, wenn sie nicht gemieden wird, den Tod oder eine schwere Verletzung zur Folge haben könnte.

⚠ VORSICHT

...weist auf eine Gefährdung hin, die, wenn sie nicht gemieden wird, eine geringfügige oder mäßige Verletzung zur Folge haben könnte.

HINWEIS

...weist auf wichtige Informationen (z. B. auf Sachschäden), aber nicht auf Gefährdungen hin.

Elektrische Spannung!

Die mit diesem Symbol gekennzeichneten Textpassagen informieren Sie über gefährliche Situationen mit Gefahren für Leben und Gesundheit von Personen aufgrund von elektrischer Spannung.

Ätzende Stoffe!

Die mit diesem Symbol gekennzeichneten Textpassagen informieren Sie über gefährliche Situationen durch ätzende Stoffe.

Heiße Oberfläche!

Die mit diesem Symbol gekennzeichneten Textpassagen informieren Sie über gefährliche Situationen mit Verbrennungsgefahr durch heiße Oberflächen.

Kalte Oberfläche!

Die mit diesem Symbol gekennzeichneten Textpassagen informieren Sie über gefährliche Situationen mit Gefahr durch kalte Oberflächen.

Schwebende Last!

Die mit diesem Symbol gekennzeichneten Textpassagen informieren Sie über gefährliche Situationen mit Gefahren durch schwebende Last.

Handverletzungen!

Die mit diesem Symbol gekennzeichneten Textpassagen informieren Sie über gefährliche Situationen mit der Folge von Handverletzungen durch Quetschen oder Durchstanzen. Die in der betreffenden Textpassage beschriebenen Tätigkeiten müssen mit größter Vorsicht durchgeführt werden, damit gefährliche Situationen und daraus resultierende Verletzungen, wie der Verlust von Gliedmaßen, vermieden werden.

Kopfschutz benutzen!

Hinweise mit diesem Symbol weisen Sie darauf hin, dass ein Kopfschutz zu tragen ist.

Schutzkleidung benutzen!

Hinweise mit diesem Symbol weisen Sie darauf hin, dass Schutzkleidung zu tragen ist.

Handschutz benutzen!

Hinweise mit diesem Symbol weisen Sie darauf hin, dass Schutzhandschuhe zu tragen sind.

1.3.2 Erläuterung der Struktur der Sicherheitshinweise

Ein Sicherheitshinweis wird mit einem Signalwort zur Schwere der Gefahr („*Kapitel 1.3.1 Signalworte und Symbole*“) eingeleitet.

⚠ WARNUNG

Art oder Quelle der Gefahr (ggf. mit Warnzeichen nach DIN EN ISO 7010)

Folgen bei Missachtung des Hinweises

- Vermeidung der Gefahr

1.3.3 Darstellungen in Abbildungen

Die Abbildungen in dieser Betriebsanleitung dienen Ihnen zum besseren Verständnis von Sachverhalten und Handlungsabläufen.

Die Darstellungen in den Abbildungen sind beispielhaft und können geringfügig vom tatsächlichen Aussehen Ihres Produktes abweichen.

1.4 Verantwortung des Betreibers

- Die Montage, der elektrische und pneumatische Anschluss sowie die Inbetriebnahme des Produktes dürfen nur von qualifiziertem Fachpersonal genau nach den in dieser Betriebsanleitung beschriebenen Instruktionen erfolgen.
- Das Produkt darf nur von Personal mit dem gesetzlichen Mindestalter und der entsprechenden Personalqualifikation bedient und instand gehalten werden.
- Diese Betriebsanleitung ist ein Bestandteil des Produktes und muss für das Personal jederzeit zur Verfügung stehen. Diese Betriebsanleitung muss vor der ersten Inbetriebnahme gelesen und verstanden werden.
- Das Bedien- und Fachpersonal ist über Schutzeinrichtungen des Produktes sowie über sichere Arbeitsmethoden zu unterweisen.
- Das Produkt darf nur in einwandfreiem Zustand betrieben werden. Es dürfen keine Sicherheitseinrichtungen entfernt bzw. außer Kraft gesetzt werden.

2. Sicherheit

2.1 Allgemeine Sicherheitshinweise

Das mit Tätigkeiten an der Automatik-Armatur beauftragte Personal muss vor Arbeitsbeginn die Betriebsanleitung gelesen und insbesondere das Kapitel „Sicherheit“ vor dem Arbeitseinsatz verstanden haben. Dies gilt in besonderem Maße für nur gelegentlich an dem Schwenkantrieb tätig werdendes Personal.

2.2 Bestimmungsgemäße Verwendung

- Die Automatik-Armatur dient zum automatisierten Absperren von Flüssigkeiten und Gasen in Rohrleitungen.
- Die Automatik-Armatur ist für den Einsatz in prozesstechnischen Anlagen konzipiert.
- Die in der Betriebsanleitung und dem dazugehörigem Datenblatt angegebenen Betriebswerte, Grenzwerte und Einstelldaten sind einzuhalten.
- Zur bestimmungsgemäßen Verwendung gehört auch die Beachtung dieser Betriebsanleitung.

2.3 Vernünftigerweise vorhersehbare Verwendung

Eine andere Verwendung als die im *„Kapitel 2.2 Bestimmungsgemäße Verwendung“* beschriebene und jede vom Hersteller nicht genehmigte Verwendung gilt als nicht bestimmungsgemäß.

⚠ GEFAHR

Explosionsgefahr

Die Automatik-Armatur in Verbindung mit einem elektischen Antrieb ist standardmäßig nicht für den Einsatz in explosionsgefährdeten Bereichen vorgesehen. Hierfür muss ein für ATEX-Anwendungen geeigneter E-Antrieb gewählt werden.

- Setzen Sie die Automatik-Armatur mit Standard-E-Antrieb nicht in explosionsgefährdeten Bereichen ein.

2.4 Organisatorische Maßnahmen

2.4.1 Nachträglicher Umbau oder Veränderungen

Für nachträglich integrierte Komponenten und Umbauten hat der Betreiber eine entsprechende Bewertung der Gefährdungen vorzunehmen.

Wenn Sie ein anderes Medium verwenden oder den Kugelhahn für einen anderen Zweck einsetzen möchten, kontaktieren Sie unseren Kundendienst. Wir helfen Ihnen gerne bei eventuell notwendigen Konfigurationen.

2.4.2 Austausch defekter Teile

Tauschen Sie Teile des Schwenkantriebs, die nicht in einwandfreiem Zustand sind, umgehend gegen Originalersatzteile aus.

Beachten Sie, dass nur originale Ersatz- und Verschleißteile der bar GmbH zu verwenden sind.

Bei fremdbezogenen Teilen ist nicht gewährleistet, dass sie beanspruchungsgerecht konstruiert und gefertigt sind.

2.5 Schutzausrüstung

Wenn erforderlich, ist Schutzausrüstung zu gebrauchen. Halten Sie Haare und Kleidung fern von sich bewegenden Teilen. Tragen Sie ggf. ein Haarnetz und tragen Sie keinen Schmuck, wie Ketten und Ringe!

Kopfschutz benutzen!

Tragen Sie beim Transport einen geeigneten Kopfschutz.

Schutzkleidung benutzen!

Tragen Sie bei Inbetriebnahme, Wartungsarbeiten und Störungsbeseitigung eine geeignete Schutzkleidung.

Handschutz benutzen!

Tragen Sie bei Transport, Inbetriebnahme, Wartungsarbeiten und Störungsbeseitigung einen geeigneten Handschutz.

2.6 Personalqualifikationen

Nur geschultes bzw. unterwiesenes Personal, das die Betriebsanleitung sowie die möglichen Gefahren des Schwenkantriebs kennt und verstanden hat, darf mit dem Schwenkantrieb arbeiten. Die Zuständigkeit des Personals für Bedienung, Wartung und Reparatur ist durch den Betreiber klar festzulegen.

Anzulernendes, einzuweisendes oder im Rahmen einer Ausbildung befindliches Personal darf nur unter ständiger Aufsicht einer erfahrenen Person am Schwenkantrieb tätig werden.

Die einzelnen Tätigkeiten an dem Schwenkantrieb erfordern unterschiedliche Personalqualifikationen, die in der folgenden Tabelle aufgelistet sind. Die unterschiedlichen Qualifikationen zeichnen sich durch folgende Fähigkeiten und Kenntnisse aus:

- Unterwiesene Personen müssen den Schwenkantrieb bedienen sowie mögliche Schäden und Gefahren am Schwenkantrieb erkennen können.
- Unterwiesene Personen mit technischer Ausbildung müssen zusätzlich mit den Gefahren beim Umgang mit unter Druck stehender Ausrüstung, heißen und kalten Oberflächen, gefährlichen und gesundheitsgefährdenden Stoffen sowie mit dem Prozess des Ein- und Ausbaus der Armatur in eine Prozessleitung, den speziellen und möglichen Risiken des Prozesses, und den wichtigsten Sicherheitsvorschriften vertraut sein.
- Ausgebildete Elektro-Fachkräfte müssen Elektro-Schaltpläne lesen und verstehen, elektrische Maschinen in Betrieb nehmen, warten und instand halten, Schalt- und Steuerschränke verdrahten, die Steuerungssoftware installieren, die Funktionstauglichkeit von elektrischen Komponenten gewährleisten und mögliche Gefahren im Umgang elektrischer und elektronischer Systeme erkennen können.
- Ausgebildete Pneumatik-Fachkräfte müssen Pneumatik-Schaltpläne lesen und verstehen, pneumatische Systeme in Betrieb nehmen, warten und instand halten, Pneumatikschläuche demontieren und montieren, die Funktionstauglichkeit von pneumatischen Komponenten gewährleisten, die ihnen übertragenen Arbeiten am pneumatischen System beurteilen und mögliche Gefahren erkennen können.

Lesen Sie die Tabelle z. B. wie folgt:

„Zur elektrischen Installation ist die Qualifikation einer Elektrofachkraft erforderlich.“

Tätigkeiten	Unterwiesene Personen	Unterwiesene Personen mit technischer Ausbildung	Elektro-Fachkräfte	Pneumatik-Fachkräfte
Montage		X		
elektrische Installation			X	
pneumatische Installation				X
Einstellen und Rüsten		X		
Inbetriebnahme		X		
Störungssuche	X			
Reinigung	X			
Störungsbeseitigung, Reparatur und Wartung Mechanik		X		
Störungsbeseitigung, Reparatur und Wartung Elektrik			X	
Störungsbeseitigung, Reparatur und Wartung Pneumatik				X
Funktionskontrollen		X		
Stillsetzen	X		X	
Transport	X			
Entsorgung	X			

Tab. 2-1 Übersicht der erforderlichen Personalqualifikationen

2.7 Gefahren im Umgang mit der Automatik-Armatur

Dieses Produkt der bar GmbH ist nach dem Stand der Technik und den anerkannten sicherheitstechnischen Regeln gebaut. Dennoch bleibt ein Restrisiko bestehen und es können bei Verwendung Gefahren für Leib und Leben des Benutzers oder Dritter bzw. Beeinträchtigungen des Produktes und anderer Sachwerte entstehen, wenn:

- das Produkt nicht bestimmungsgemäß verwendet wird,
- das Produkt von nicht ausgebildetem Personal bedient oder instand gesetzt wird,
- das Produkt unsachgemäß verändert oder umgebaut wird und/oder
- die Sicherheitshinweise nicht beachtet werden.

Beseitigen Sie umgehend Störungen, die die Sicherheit beeinträchtigen können.

2.7.1 Gefahren bei der Montage, Wartung und Demontage

⚠ GEFAHR

Elektrische Spannung!

Es besteht Lebensgefahr bei Arbeiten an elektrischen Bauteilen.

- Lassen Sie Arbeiten an elektrischen Anschlüssen nur von Elektrofachkräften durchführen.
- Für Arbeiten an den Komponenten lassen Sie die Spannung von einer Elektrofachkraft freischalten und gegen Wiedereinschalten sichern.
- Lassen Sie die Spannungsfreiheit von einer Elektrofachkraft überprüfen.

⚠ GEFAHR

Ätzende Stoffe!

Je nach Art des Mediums kann Lebensgefahr beim Kontakt mit dem Medium bestehen.

- Informieren Sie sich über die Eigenschaften des Mediums.
- Schützen Sie sich und Ihre Umwelt vor schädlichen oder giftigen Stoffen.
- Richten Sie sich nach den Sicherheitshinweisen in den Sicherheitsdatenblättern der Hersteller.
- Stellen Sie sicher, dass kein Medium während der Montagearbeiten in die Rohrleitung und zur Armatur gelangen kann.
- Stellen Sie sicher, dass Personal, das mit der Armatur arbeitet, die Armatur installiert bzw. instand setzt, über eine entsprechende Ausbildung verfügt.

⚠ WARNUNG

Sehr kalte und heiße Oberflächen!

Der Körper der Armatur kann während des Betriebes sehr kalt oder sehr heiß werden.

- Tragen Sie Schutzhandschuhe und Schutzkleidung, um sich vor Erfrierungen bzw. Verbrennungen zu schützen.
- Stellen Sie sicher, dass Personal, das mit der Armatur arbeitet, die Armatur installiert bzw. instand setzt, über eine entsprechende Ausbildung verfügt.

⚠ WARNUNG

Quetschgefahr für Hände und andere Körperteile!

Es besteht Verletzungsgefahr bei der Montage/Demontage durch Bewegungen der Kugel. Der Absperrkörper (z. B. Kugel oder Scheibe) der Armatur arbeitet als Trennvorrichtung. Hierbei macht es keinen Unterschied, ob ein Schwenkantrieb montiert ist oder nicht. Die Position der Kugel kann sich beim Transport oder Handhaben der Armatur ändern.

- Halten Sie Hände und Finger bei angeschlossener Stromzufuhr fern.
- Trennen Sie vor Wartungs- und Reparaturarbeiten an der Armatur sowie Ein- und Ausbau des Kugelhahns aus der Rohrleitung immer die Stromversorgung vom Schwenkantrieb ab.
- Achten Sie auf Bewegungen der Kugel.
- Halten Sie Hände, andere Körperteile, Werkzeuge und andere Objekte aus dem Schwenkbereich der Kugel. Lassen Sie keine Fremdobjekte in die Rohrleitung.
- Arbeiten Sie bei Montage, Demontage und Probeentnahme vorsichtig.

⚠ WARNUNG

Umherfliegende Teile!
Umherspritzendes Medium!

Es besteht Verletzungsgefahr, wenn die Armatur unter Druck oder mit vorhandenem Medium demontiert wird. Das Zerlegen oder Demontieren einer unter Druck stehenden Armatur führt zu einem unkontrollierten Druckverlust.

- Zerlegen oder entfernen Sie die Armatur nicht aus der Leitung, solange die Armatur mit Druck beaufschlagt ist.
- Isolieren Sie immer die entsprechende Armatur im Rohrleitungssystem.
- Machen Sie die Armatur drucklos und entfernen Sie das Medium, bevor Sie an der Armatur und dem Schwenkantrieb arbeiten.

⚠ WARNUNG

Herausschleudernde Teile!
(nur bei pneumatischem Antrieb)

Beim Einstellen der Schwenkantriebe und wenn der Schwenkantrieb unter Druck geöffnet wird, besteht Gefahr durch herausschleudernde Teile!

- Trennen Sie vor Wartung, Demontage und Reparatur immer die Druckluftzufuhr!
- Stellen Sie niemals die mechanischen Endlagen am Antrieb ein, solange Druck auf Anschluss 2 oder 4 vorhanden ist.
- Demontieren Sie niemals die Gewindestifte der vacotrol-Schnittstelle unter Druck (nur bei actubar).
- Vergewissern Sie sich, dass sich das Antriebsritzel des Schwenkantriebs in die richtige Richtung bewegt.

⚠ WARNUNG

Unkontrollierte Anläufe!
(nur bei pneumatischem Antrieb)

Es besteht Verletzungsgefahr, wenn pneumatische Schwenkantriebe bei Betätigung oder durch Federkraft ein sehr hohes Drehmoment entwickeln.

- Sichern Sie den Schwenkantrieb vor unterwartetem Anlauf bzw. unerwartetem Durchdrehen.
- Arbeiten Sie umsichtig an den pneumatischen Schwenkantrieben.
- Stellen Sie bei einfachwirkenden Schwenkantrieben (Typ GS) sicher, dass sich der Schwenkantrieb bei der Demontage in der Grundstellung (entspannte Federn) befindet.

⚠ VORSICHT

Handverletzungen!

Bei Montage des Schwenkantriebs auf die Armaturenspindel wird der Schwenkantrieb bis an die Verbindungsstelle / den Flansch der Armatur geschoben.

Bei Demontage des Schwenkantriebs bzw. Abziehen des Schwenkantriebs von der Armaturenspindel können Teile herunterrutschen.

Es besteht Quetschgefahr der Hände!

- Ziehen Sie den Schwenkantrieb vorsichtig ab.
- Halten Sie Finger und Hände von der Verbindungsstelle fern.

HINWEIS

Sachschaden an Armaturenspindel!

Es kann ein Sachschaden entstehen, wenn Sie aufgebaute Schwenkantriebe als Hebel verwenden.

- Benutzen Sie aufgebaute Antriebe nicht als Hebel, weil dadurch Antrieb und Armatur beschädigt werden können.

2.7.2 Gefahren bei Funktionskontrollen, Inbetriebnahme und im Betrieb

⚠ GEFAHR

Berstende Teile!
Austretende Medien!

Es besteht Lebensgefahr, wenn die maximal zulässigen Druck- und Temperaturbereiche der Armatur für die Betriebsbedingungen der Anlage unzureichend sind. Durch falsch ausgewählte Werkstoffe besteht Verletzungsgefahr und die Gefahr von Materialschädigung.

Zudem besteht die Gefahr der Beschädigung des Rohrleitungssystems.

- Setzen Sie nur Armaturen ein, die für die Betriebsbedingungen ausgelegt sind.
- Stellen Sie sicher, dass die ausgewählten Werkstoffe der medienberührten Teile der Armatur für die verwendeten Medien geeignet sind.

⚠ GEFAHR

Austretendes Medium!

Es besteht Lebensgefahr durch austretendes Medium infolge von Leckagen (Verbrühungen, Gefahrstoffe).

- Schützen Sie sich vor Verbrennungen bzw. Verätzungen.
- Verlassen Sie bei Leckagen den Gefahrenbereich und halten Sie dritte Personen aus dem Gefahrenbereich fern. Benutzen Sie hierfür entsprechende Absperrungen oder benennen Sie Aufsichtspersonen.

⚠ WARNUNG

Einzugs-, Quetsch- und Absperrgefahr!

Gefahr durch bewegte Maschinen-/Armaturenteile, die durch Montage, Demontage, abnehmbare Abdeckungen an Öffnungen für Funktionskontrollen, Probeentnahmen usw. zugänglich werden, und durch automatisch betätigte Armaturen.

- Halten Sie Hände und Finger bei angeschlossener Druckluft- bzw. Stromzufuhr fern.
- Beachten Sie, dass einfachwirkende Schwenkantriebe beim Schließen oder Abtrennen der Druckluftversorgung die Armatur in die „Offen“- oder „Geschlossen“-Position verfahren können (nur bei pneumatischem Antrieb).
- Arbeiten Sie bei Inbetriebnahme, Funktionskontrollen und Probeentnahme vorsichtig.

⚠ WARNUNG

Verbrennungsgefahr!

Geräte und Anlagenkomponenten können während des Betriebes sehr heiß werden.

- Tragen Sie Schutzhandschuhe und Schutzkleidung, um sich vor Verbrennungen zu schützen.
- Bei Betriebstemperaturen > 65 °C kann ein kurzer Kontakt (ca. 1 s) der Haut mit der Oberfläche der Maschine/Armatur zu Verbrennungen führen (DIN EN ISO 13732-1).

- Bei Betriebstemperaturen = 60 °C kann ein längerer Kontakt (ca. 3 s) der Haut mit der Oberfläche der Maschine/Armatur zu Verbrennungen führen (DIN EN ISO 13732-1).
- Bei Betriebstemperaturen 55 °C – 60 °C kann ein längerer Kontakt (ca. 3 bis 10 s) der Haut mit der Oberfläche der Maschine/Armatur zu Verbrennungen führen (DIN EN ISO 13732-1).

⚠ VORSICHT

Sich lösende Bauteile!

Bauteile und Verbindungselemente können sich bei nicht fachgerechter Montage lösen.

- Beachten Sie die Angaben zu Anzugsdrehmomenten in dieser Betriebsanleitung.
- Prüfen Sie das Anzugsdrehmoment von Schraubverbindungen und ziehen Sie bei Bedarf mit dem Drehmomentschlüssel nach.

⚠ VORSICHT

Lärm!
(nur bei pneumatischem Antrieb)

Beim Entlüften des pneumatischen Schwenkantriebs kann Lärm in gesundheitsgefährdendem Ausmaß entstehen.

- Verwenden Sie Schalldämpfer am Entlüftungsanschluss oder treffen Sie andere Maßnahmen zum Personenschutz.

2.7.3 Gefahren bei der Verwendung in Ex-geschützten Bereichen

⚠ GEFAHR

Explosionsgefahr!

Es kann eine Explosion hervorgerufen werden, wenn folgende Schutzmaßnahmen nicht beachtet werden:

- Stellen Sie einen anlagenseitigen elektrisch leitfähigen Potentialausgleich zwischen Schwenkantrieb und aller metallischen Anbauteile und der Rohrleitung her und stellen Sie sicher, dass ein ausreichender Blitzschutz vorhanden ist.
- Schützen Sie die Oberflächen vor unzulässig hoher Erwärmung durch Sonneneinstrahlung. Ggf. sind schattenspendende Überdachungen erforderlich.
- Schützen Sie den Antrieb vor unzulässig hoher Erwärmung durch Wärmeübertragung bei heißen Medien innerhalb der Rohrleitung. Ggf. sind Montagesätze oder Wellenverlängerungen erforderlich.
- Beachten Sie, dass die max. Oberflächentemperatur maßgeblich von den Betriebsbedingungen abhängt. Stellen Sie sicher, dass die tatsächlich auftretende max. Oberflächentemperatur keine Zündquelle darstellt.
- Achten Sie bei der Auswahl der pneumatischen Ventile und der Endlagenrückmeldungen auf die Kombination mit Ex-zugelassenen Produkten.
- Vermeiden Sie Funkenbildung beim Werkzeugeinsatz

⚠ GEFAHR

Explosionsgefahr!

(Fortsetzung)

- Beachten Sie stets den max. zulässigen Betriebsdruck. Ein Überschreiten kann Materialversagen zur Folge haben, welches zu Funkenbildung führen kann.
- Vermeiden Sie Staubansammlungen.
- Montieren Sie Schwenkantriebe bei vorhersehbarem Staubanfall nicht in grubenförmigen Senken ein.
- Führen Sie keine Leckagesuche mit Ultraschallsendern durch.

3. Produktbeschreibung

Die 2/2-Wege-Automatik-Armatur Typ PKN/EKN ist eine Kombination aus folgenden Komponenten:

- 2/2-Wege Kugelhahn Typ KN aus Edelstahl zweiteilig, mit schwimmend gelagerter Präzisionskugel

und einem der folgenden Schwenkantriebe (entsprechend Auftrag):

PKI (pneumatisch)

- agturn Typ GD-032 bis 040 und Typ GD/GS-052 bis 400
- actubar Typ AD-001 und Typ AD/AS-002 bis 1200

EKI (elektrisch)

- elektrischer Schwenkantrieb Fa. Valpes

Die Armatur wird pneumatisch (doppelt- und einfachwirkend) bzw. elektrisch betätigt und zeichnet sich durch lange Lebensdauer und hohe Betriebssicherheit aus.

Produktmerkmale:

- voller Durchgang
- wartungsfrei
- optional ausrüstbar mit Endlagenrückmeldung, Stellungsreglern und Magnetventilen (nur bei pneumatischen Schwenkantrieben)
- ausblassichere Spindel
- Verwendung auch bei Vakuum und hohen Strömungsgeschwindigkeiten
- alternativ auch mit Handhebel oder Getriebe lieferbar

3.1 Kugelhahn

Der 2/2-Wege-Kugelhahn Typ KN ist zur Montage in Rohrleitungssystemen vorgesehen. Seine Funktion besteht im Absperren oder Regeln eines Mediums in Rohrleitungen.

3.2 Schwenkantrieb

Der Schwenkantrieb dient zur automatischen Betätigung von kontinuierlich zwischen den Endlagen verfahrenden industriellen Armaturen.

3.3 Typenschild

Das Typenschild der Automatik-Armatur ist am Schwenkantrieb angebracht.

Abb. 3-1 Typenschilder PKN

Abb. 3-2 Typenschild EKN

Legende

1 bar Artikelnummer
2 Artikel/Bestellbezeichnung (siehe Datenblatt)
3 Steuerdruckbereich für den pneum. Schwenkantrieb
4 Maximal zulässiger Mediumdruck
5 Herstelldatum (Baujahr)
6 ATEX-Kennzeichnung
7 Elektrische Spannung
8 Schutzart

4. Transport, Verpackung und Lagerung

4.1 Lieferumfang

- 2/2-Wege-Automatik-Armatur Typ PKN bzw. EKN
- ggf. bestelltes Zubehör

4.2 Wareneingangskontrolle

Zum Zeitpunkt der Anlieferung müssen folgende Punkte überprüft werden:

- Stimmt die Anzahl gelieferter Transportbehälter mit dem Lieferschein überein?
- Ist die Verpackung frei von sichtbaren Schäden?
- Sind Produkt und Zubehör frei von sichtbaren Schäden?
- Gibt es irgendwelche Anzeichen für nichtschonende Behandlung während des Transports (z. B. Verbrennungen, Kratzer, Farbe)?

Um alle Ansprüche gegenüber dem Transportunternehmen zu erhalten, sind mögliche äußerliche Transportschäden zu dokumentieren (z. B. mit Fotografien und einem schriftlichen Protokoll), bevor das Produkt ausgepackt wird.

Die bar GmbH ist nicht verantwortlich für Transportschäden und kann hierfür keinerlei Haftung übernehmen.

4.3 Transport, Verpackung und Lagerung

⚠ GEFAHR

Schwebende Last!

Bei Transport z. B. mit einem Kran besteht Gefahr, dass Teile herunterfallen und Personen lebensgefährlich verletzt werden.

- Überschreiten Sie niemals die zulässige Belastung der eingesetzten Hebezeuge.
- Verwenden Sie nur geeignete, zulässige und unversehrte Anschlagmittel zum Transport.
- Wenn Sie Anschlagmittel am Schwenkantrieb befestigen, müssen diese auf das gesamte Stellgerät ausgelegt werden.
- Bringen Sie die Anschlagmittel so an, dass die Produkte nicht beschädigt werden können.
- Gehen Sie bei der Lastaufnahme und beim Lastabsetzen mit äußerster Sorgfalt vor.
- Arbeiten Sie mit ständigem Blickkontakt zur Last.
- Halten Sie sich nicht unter der angehobenen Last oder in deren Nähe auf.
- Halten Sie dritte Personen aus dem Gefahrenbereich fern. Benutzen Sie hierfür entsprechende Absperrungen oder benennen Sie Aufsichtspersonen.

HINWEIS

Bei Baugrößen mit hohem Gewicht sind Anschlagmittel werkseitig montiert. Diese sind ausschließlich für das Gewicht des Antriebes ausgelegt und dürfen nicht für das Anheben der Automatik-Armatur verwendet werden!

Die Produkte müssen sorgfältig behandelt, transportiert und gelagert werden:

- Für Transporte innerhalb des Kundenbetriebes oder zu den einzelnen Einsatzorten besteht keine Haftung des Herstellers.
- Die Produkte sollen in ihrer Originalverpackung bzw. auf einer Palette (oder ähnlich unterstützt) zum Einbauort transportiert und unmittelbar vor dem Einbau ausgepackt werden.
- Bei der Lagerung vor dem Einbau sind die Produkte in einem geschlossenen Raum zu lagern und vor schädlichen Einflüssen wie Schmutz oder Feuchtigkeit zu schützen.
- Die Produkte sind in ihrer Originalverpackung und ggf. mit den entsprechenden Schutzabdeckungen zu lagern.
- Bei längerer Lagerung ist der pneumatische Schwenkantrieb mindestens einmal jährlich zu betätigen.
- Die ordnungsgemäße Entsorgung der Verpackung obliegt dem Kunden.

5. Montage

⚠ WARNUNG

Montagearbeiten

Es besteht Verletzungsgefahr, wenn dieses Produkt nicht fachgerecht montiert, demontiert und in Betrieb genommen wird.

- Stellen Sie sicher, dass das Personal über eine entsprechende Ausbildung verfügt.
- Beachten Sie die Sicherheitshinweise in *„Kapitel 2. Sicherheit“*.

HINWEIS

Kontrollieren Sie vor dem Einbau bzw. der Inbetriebnahme des Schwenkantriebs die technischen Parameter, insbesondere Druck und Temperatur, und die elektrische Spannung des Steuerventils.

Das Rohrleitungssystem und das Steuerungssystem müssen fachgerecht installiert werden.

Vergewissern Sie sich, dass sich die Armatur in die richtige Drehrichtung bewegt. Armaturen grundsätzlich ohne sie zu verspannen in die Rohrleitung montieren.

Die Armatur ist nicht dazu ausgelegt, zusätzliche Rohranschlusskräfte aufzunehmen. Bei großen Armaturen ist ein Abstützen der Rohrleitung empfehlenswert.

5.1 Aufstellbedingungen

Der Mindestplatzbedarf kann der Maßzeichnung bzw. Maßtabelle (*„Kapitel 17. Anhang / Technische Daten“*) entnommen werden.

5.2 Vor der Montage

Beachten Sie folgende Punkte vor der Montage:

- Der Taupunkt des Steuermediums muss min. 10 °C niedriger liegen als die niedrigste Betriebstemperatur! Die max. Temperatur des Steuermediums beträgt 45 °C!

Für andere Armaturentypen, insbesondere großvolumige Armaturen mit kleinem Drehmomentbedarf, sind die Einsatzbedingungen des Schwenkantriebs mit dem Hersteller abzustimmen. Wir beraten Sie gerne.

5.3 Montage des Kugelhahns

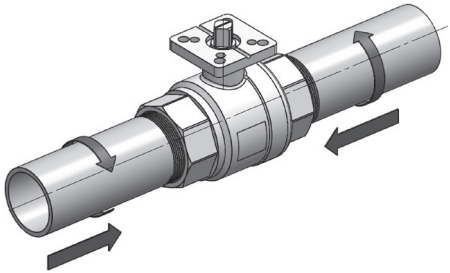

Fig. 5-1 Montage Kugelhahn in eine Rohrleitung

1. Testen Sie vor Aufbringen von zusätzlichen Dichtmaterialien, ob sich die Rohrleitung leicht in das Armaturengehäuse einschrauben lässt.
2. Bringen Sie geeignetes Dichtmaterial an den Rohrleitungsenden an. Beachten Sie bei PTFE-Dichtband oder Hanfdichtungen die Einschraubrichtung. Verwenden Sie kein Dichtmaterial, das nicht für Ihren Einsatzzweck geeignet ist.
3. Schrauben Sie die Rohrleitungen in die Gewindeenden des Kugelhahns. Benutzen Sie hierbei die komplette Armatur nicht als Hebel.

4. Achtung, bevor Sie die Rohrleitung mit Druck beaufschlagen, muss das Dichtmaterial ausgehärtet sein. Angaben zur Aushärtezeit erhalten Sie vom jeweiligen Hersteller.
5. Prüfen Sie alle Verbindungen auf Dichtigkeit.
6. Prüfen Sie alle Verschraubungen und Anbauteile auf festen Sitz.

5.4 Montage des Schwenkantriebs

Informationen zur Montage des Schwenkantriebs finden Sie in der mitgelieferten Herstellerdokumentation (von Firma bar GmbH bei PKI und von Firma Valpes bei EKI).

5.5 Druckprüfung des Rohrleitungsabschnittes

Für die Druckprüfung eines Rohrleitungsabschnittes mit eingebauten Armaturen ist Folgendes zu beachten:

Neu installierte Leitungssysteme erst sorgfältig spülen, um alle Fremdkörper auszuschwemmen.

Armatur geöffnet:

- Der Prüfdruck darf den Wert 1,5 x PN laut Kennzeichnung auf dem Gehäuse nicht überschreiten.

Armatur geschlossen:

- Der Prüfdruck darf den Wert 1,1 x PN laut Kennzeichnung auf dem Gehäuse nicht überschreiten.

6. Inbetriebnahme und Betrieb

Informationen zu Inbetriebnahme und Betrieb des Schwenkantriebs finden Sie in der mitgelieferten Herstellerdokumentation.

7. Wartung und Instandhaltung

Die Automatik-Armatur arbeitet wartungsfrei.

Im Sinne der Betriebssicherheit empfiehlt es sich jedoch, sie mindestens alle drei Monate, spätestens nach 50.000 Schaltspielen auf Funktion zu prüfen und zu schalten, bei erschwerten Einsatzbedingungen entsprechend früher.

Verwenden Sie zur Reinigung der Gehäuse keine scharfen Reinigungs- bzw. Scheuermittel.

7.1 Wartung Schwenkantrieb

Informationen zur Wartung des Schwenkantriebs finden Sie in der mitgelieferten Herstellerdokumentation.

7.2 Wartung Kugelhahn

Beim Kugelhahn können die Dichtungs- und Verschleißteile nicht ersetzt werden, weil es sich um einen hochdruckverklebten Kugelhahn handelt.

HINWEIS

Wir empfehlen Ihnen, die Instandsetzung durch die Firma bar GmbH durchführen zu lassen. Gerne bieten wir Ihnen eine entsprechende Instandsetzung, Wartung oder Reparatur an. Kontaktieren Sie hierzu bitte die Firma bar GmbH.

8. Störungsbehebung

⚠ WARNUNG

Sicherheitshinweise beachten

Es besteht Lebensgefahr, wenn Sie Sicherheitshinweise nicht beachten.

- Beachten Sie unbedingt die Sicherheitshinweise aus *„Kapitel 2. Sicherheit“* bei der Behebung von Störungen.

HINWEIS

Ersatzteile sind mit allen Angaben im Typenschild und der Seriennummer zu bestellen. Es dürfen nur Originalteile der bar GmbH eingebaut werden.

9. Reparatur und Ersatzteile

Informationen zur Reparatur des Schwenkantriebs finden Sie in der mitgelieferten Herstellerdokumentation.

10. Demontage

⚠ GEFAHR

Elektrische Spannung!

Es besteht Lebensgefahr bei Arbeiten an elektrischen Bauteilen.

- Lassen Sie Arbeiten an elektrischen Anschlüssen nur von Elektrofachkräften, bei ausgeschalteter und gegen Wiedereinschalten gesicherter Versorgungsspannung durchführen.

⚠ WARNUNG

Montagearbeiten

Es besteht Verletzungsgefahr, wenn dieses Produkt nicht fachgerecht montiert, demontiert und in Betrieb genommen wird.

- Stellen Sie sicher, dass das Personal über eine entsprechende Ausbildung verfügt.
- Beachten Sie die Sicherheitshinweise in *„Kapitel 2. Sicherheit“.*

10.1 Demontage des Schwenkantriebs

Informationen zur Demontage des Schwenkantriebs finden Sie in der mitgelieferten Herstellerdokumentation.

10.2 Demontage des Kugelhahns aus der Rohrleitung

Soll die Einheit durch eine baugleiche getauscht werden, ist es erforderlich, die Rohrleitungsenden vom Gewinde des Kugelhahns zu lösen und diesen dann herauszunehmen.

11. Entsorgung

- Die ordnungsgemäße Entsorgung der Produkte obliegt dem Kunden. Entsorgen Sie die Produkte nach ihrer Verwendung entsprechend den gesetzlichen Vorgaben hinsichtlich Sicherheit und Umweltschutz.
- Die bei den Produkten verwendeten Materialien sind Stahl, Aluminium, Messing, Kupfer und diverse Kunststoffe.

Entsorgen Sie mit Schmiermittel behaftete Teile entsprechend den örtlich gültigen Umweltschutzbestimmungen gesondert!

Bei Fragen hierzu wenden Sie sich an die Firma bar GmbH.

12. EU-Einbauerklärung Typ P...

bar
A WATTS Brand

Z5100001_00B

Auf der Hohl 1 | 53547 Dattenberg | Germany | T: +49 (0)2644 9607-0 | F: +49 (0)2644 9607-35

Einbauerklärung für eine unvollständige Maschine / Declaration of Incorporation of a partly completed machinery

im Sinne der Maschinenrichtlinie 2006/42/EG, Anhang II Teil 1B / according to Machinery Directive 2006/42/EC, Annex II 1b
(EU-Abl. L 157/24 vom 09.06.2006)

Name und Anschrift des Herstellers: **bar pneumatische Steuerungssysteme GmbH**
Name and address of the manufacturer: **Auf der Hohl 1, 53547 Dattenberg / Germany**

Diese Erklärung bezieht sich nur auf das Produkt in dem Zustand, in dem es in den Verkehr gebracht wurde. Die Erklärung verliert ihre Gültigkeit, wenn das Produkt ohne Rücksprache mit uns umgebaut oder verändert wird.

This declaration relates exclusively to the product in the state in which it was placed on the market. The declaration loses validity if the product is modified without agreement of company bar.

Hiermit erklären wir, dass die nachstehend beschriebenen Produkte
Herewith we declare that the following products

Produktbezeichnung: **Automatik-Armatur mit pneumatischem Stellantrieb**
Product denomination: **Automatic-valve with pneumatic actuator**

Serien-/Typenbezeichnung / model/type: ***PKO..., PKO2..., PKI..., PKN..., PKW..., PMK..., PMK2..., PKT..., PZDS..., PZR...***

unvollständige Maschinen im Sinne der Maschinenrichtlinie sind und die folgenden grundlegenden Anforderungen der Richtlinie 2006/42/EG erfüllen:

are partly completed machinery according to the Machinery Directive and meet the following basic requirements of the directive 2006/42/EC:

Anhang I, Ziffern */ Annex I, articles:* 1.1.3, 1.1.5, 1.3.2, 1.3.4, 1.3.7. 1.3.9, 1.5.3, 1.5.4, 1.5.5, 1.5.8, 1.7.3, 1.7.4

Die bar-Automatik-Armatur mit pneumatischem Schwenkantrieb ist ausschließlich zum Einbau in eine Rohrleitung bestimmt. Die Inbetriebnahme ist solange untersagt, bis sichergestellt wurde, dass die gesamte Maschine, in die das Produkt eingebaut ist, den Bestimmungen der EG-Richtlinie 2006/42/EG in vollem Umfang entspricht.

bar automatic-valves with pneumatic actuators are designed to be installed into a pipework. The product must not put in service until the final machinery into which they are to be incorporated das been declared in conformity with the provisions of the Directive 2006/42/EC.

Der Hersteller verpflichtet sich, die Unterlagen zur unvollständigen Maschine der zuständigen nationalen Behörde auf Verlangen elektronisch zu übermitteln. Die zur Maschine gehörenden speziellen technischen Unterlagen nach Anhang VII Teil B wurden erstellt.

With regard of the partly completed machinery, the manufacturer commits to submitting the documents to the competent national authority via electronic transmission upon request. The relevant technical documentation pertaining to the machinery described in Annex VII, part B has been prepared.

Die Einhaltung der in den technischen Daten und Sicherheitshinweisen beschriebenen Betriebsbedingungen ist sicherzustellen. *Please take care about the technical data and the relevant warning and safety notices.*

Bevollmächtigter für die Dokumentation/
Authorised person for documentation:

Klaus Scholl,
Auf der Hohl 1,
D-53547 Dattenberg

Dattenberg, 21.12.2021	Repellin, Lionel, Operations Manager	
Ort, Datum	Name, Vorname und Funktion des Unterzeichners	Unterschrift
Place, Date	Surname, first name and function of signatory	Signature

TÜVRheinland ZERTIFIZIERT
Management System ISO 9001:2015
www.tuv.com ID 0120097009

Deutsche Bank Neustadt Weinstraße • SWIFT DEUTDESM546 • IBAN DE35 5467 0095 0022 8114 00
Deutsche Bank Amsterdam • SWIFT DEUTNL2N • IBAN NL52 DEUT 0319 8666 53
HRB 10991 Amtsgericht Montabaur • Ust-Nr. DE 149 522 999
Geschäftsführer: Olivier Giverdon, Nigel Wood
bar-info@wattswater.com

bar-gmbh.de

13. EU-Einbauerklärung Typ E...

bar
A WATTS Brand

Z5100004_00A

Auf der Hohl 1 | 53547 Dattenberg | Germany | T: +49 (0)2644 9607-0 | F: +49 (0)2644 9607-35

Einbauerklärung für eine unvollständige Maschine / Declaration of Incorporation of a partly completed machinery

im Sinne der Maschinenrichtlinie 2006/42/EG, Anhang II Teil 1B / according to Machinery Directive 2006/42/EC, Annex II 1b
(EU-Abl. L 157/24 vom 09.06.2006)

Name und Anschrift des Herstellers: **bar pneumatische Steuerungssysteme GmbH**
Name and address of the manufacturer: **Auf der Hohl 1, 53547 Dattenberg / Germany**

Diese Erklärung bezieht sich nur auf das Produkt in dem Zustand, in dem es in den Verkehr gebracht wurde. Die Erklärung verliert ihre Gültigkeit, wenn das Produkt ohne Rücksprache mit uns umgebaut oder verändert wird.

This declaration relates exclusively to the product in the state in which it was placed on the market. The declaration loses validity if the product is modified without agreement of company bar.

Hiermit erklären wir, dass die nachstehend beschriebenen Produkte
Herewith we declare that the following products

Produktbezeichnung: **Automatik-Armatur mit elektrischem Stellantrieb**
Product denomination: ***Automatic-valve with electric actuator***

Serien-/Typenbezeichnung / model/type: ***EKI..., EKN..., EKO..., EKO2..., EKW..., EMK..., EMK2..., EKT..., EZDS..., EZR...***

unvollständige Maschinen im Sinne der Maschinenrichtlinie sind und die folgenden grundlegenden Anforderungen der Richtlinie 2006/42/EG erfüllen:
are partly completed machinery according to the Machinery Directive and meet the following basic requirements of the directive 2006/42/EC:

Anhang I, Ziffern / *Annex I, articles:* 1.1.3, 1.1.5, 1.3.2, 1.3.4, 1.3.7. 1.3.9, 1.5.3, 1.5.4, 1.5.5, 1.5.8, 1.7.3, 1.7.4

Die bar-Automatik-Armatur mit pneumatischem Schwenkantrieb ist ausschließlich zum Einbau in eine Rohrleitung bestimmt. Die Inbetriebnahme ist so lange untersagt, bis sichergestellt wurde, dass die gesamte Maschine, in die das Produkt eingebaut ist, den Bestimmungen der EG-Richtlinie 2006/42/EG in vollem Umfang entspricht.
bar automatic-valves with pneumatic actuators are designed to be installed into a pipework. The product must not put in service until the final machinery into which they are to be incorporated das been declared in conformity with the provisions of the Directive 2006/42/EC.

Der Hersteller verpflichtet sich, die Unterlagen zur unvollständigen Maschine der zuständigen nationalen Behörde auf Verlangen elektronisch zu übermitteln. Die zur Maschine gehörenden speziellen technischen Unterlagen nach Anhang VII Teil B wurden erstellt.
With regard of the partly completed machinery, the manufacturer commits to submitting the documents to the competent national authority via electronic transmission upon request. The relevant technical documentation pertaining to the machinery described in Annex VII, part B has been prepared.

Bevollmächtigter für die Dokumentation/
Authorised person for documentation:

Klaus Scholl,
Auf der Hohl 1,
D-53547 Dattenberg

Die Einhaltung der in den technischen Daten und Sicherheitshinweisen beschriebenen Betriebsbedingungen ist sicherzustellen. *Please take care about the technical data and the relevant warning and safety notices.*

Dattenberg, 21.12.2021	Repellin, Lionel, Operations Manager	
Ort, Datum Place, Date	Name, Vorname und Funktion des Unterzeichners Surname, first name and function of signatory	Unterschrift Signature

Management System ISO 9001:2015
TÜVRheinland ZERTIFIZIERT
www.tuv.com ID 0120097009

Deutsche Bank Neustadt Weinstraße • SWIFT DEUTDESM546 • IBAN DE35 5407 0095 0022 8114 00
Deutsche Bank Amsterdam • SWIFT DEUTNL2N • IBAN NL52 DEUT 0319 8666 53
HRB 10991 Amtsgericht Montabaur • Ust-Nr. DE 149 522 999
Geschäftsführer: Olivier Giverdon, Nigel Wood
bar-info@wattswater.com

bar-gmbh.de

14. EU-Konformitätserklärung Typ E...

bar
A WATTS Brand

Z5100005_00A

Auf der Hohl 1 | 53547 Dattenberg | Germany | T: +49 (0)2644 9607-0 | F: +49 (0)2644 9607-35

EU Konformitätserklärung
EU Declaration of Conformity

Name und Anschrift des Herstellers: **bar pneumatische Steuerungssysteme GmbH**
Name and address of the manufacturer: **Auf der Hohl 1, 53547 Dattenberg / Germany**

Diese Erklärung bezieht sich nur auf das Produkt in dem Zustand, in dem es in den Verkehr gebracht wurde.
Die Erklärung verliert ihre Gültigkeit, wenn das Produkt ohne Rücksprache mit uns umgebaut oder verändert wird.

This declaration relates exclusively to the product in the state in which it was placed on the market.
The declaration loses validity if the product is modified without agreement of company bar.

Hiermit erklären wir, dass die nachstehend beschriebenen Produkte
Herewith we declare that the following products

Produktbezeichnung: **Automatik-Armatur mit elektrischem Stellantrieb**
Product denomination: ***Automatic-valve with electric actuator***

Serien-/Typenbezeichnung / model/type: ***EKI..., EKN..., EKO..., EKO2..., EKW..., EMK..., EMK2..., EKT..., EZDS..., EZR...***

nach den Anforderungen folgender Richtlinien hergestellt wurde
was manufactured according to the following directives:

2014/35/EU Niederspannungsrichtlinie / *Low voltage directive*
(EU-Abl. L 96/357 vom 29.03.2014)

2011/65/EU Beschränkung bestimmter gefährlicher Stoffe / *Restriction of certain hazardous substances* (RoHS)
(EU-Abl. L 174/88 vom 01.07.2011)

2014/53/EU Funkanlagenrichtlinie / *Radio Equipment Directive (RED)*
(EU-Abl. L 153/62 vom 22.5.2014)

2014/68/EU Druckgeräterichtlinie / Pressure Equipment Directive (PED)
(EU-Abl. L 189/164 vom 27.6.2014)

und den wesentlichen Anforderungen der Richtlinie 2014/30/EU Elektromagnetische Verträglichkeit
(EMV, EU-Abl. L 96/79 vom 29.03.2014) entspricht.
and meets the essential requirements of the directive 2014/30/EU electromagnetic compatibility (EMC).

Die Einhaltung der in den technischen Daten und Sicherheitshinweisen beschriebenen Betriebsbedingungen ist sicherzustellen.
Please take care about the technical data and the relevant warning and safety notices.

Bevollmächtigter für die Dokumentation/
Authorised person for documentation:

Klaus Scholl,
Auf der Hohl 1,
D-53547 Dattenberg

Dattenberg, 21.12.2021
Ort, Datum
Place, Date

Repellin, Lionel, Operations Manager
Name, Vorname und Funktion des Unterzeichners
Surname, first name and function of signatory

Unterschrift
Signature

TÜVRheinland ZERTIFIZIERUNG
Management System ISO 9001:2015
www.tuv.com ID 0120097009

Deutsche Bank Neustadt Weinstraße • SWIFT DEUTDESM546 • IBAN DE35 5467 0095 0022 8114 00
Deutsche Bank Amsterdam • SWIFT DEUTNL2N • IBAN NL52 DEUT 0319 8666 53
HRB 10991 Amtsgericht Montabaur • Ust-Nr. DE 149 522 999
Geschäftsführer: Olivier Giverdon, Nigel Wood
bar-info@wattswater.com

bar-gmbh.de

15. ATEX-Konformitätserklärung Typ P...

bar
A WATTS Brand

bar 19.0003 Z5100002_00B

Auf der Hohl 1 | 53547 Dattenberg | Germany | T: +49 (0)2644 9607-0 | F: +49 (0)2644 9607-35

ATEX-Konformitätserklärung / ATEX Declaration of Conformity

Name und Anschrift des Herstellers: **bar pneumatische Steuerungssysteme GmbH**
Name and address of the manufacturer: **Auf der Hohl 1, 53547 Dattenberg / Germany**

Diese Erklärung bezieht sich nur auf das Produkt in dem Zustand, in dem es in den Verkehr gebracht wurde.
Die Erklärung verliert ihre Gültigkeit, wenn das Produkt ohne Rücksprache mit uns umgebaut oder verändert wird.

This declaration relates exclusively to the product in the state in which it was placed on the market.
The declaration loses validity, if the product is modified without agreement of company bar.

Hiermit erklären wir, dass das nachstehend beschriebene Produkt
Herewith we declare, that the following product

Produktbezeichnung: **Automatik-Armatur mit pneumatischem Stellantrieb**
Product denomination: **Automatic-valve with pneumatic actuator**
Serien-/Typenbezeichnung / *model/type:* **PKI-…-ATEX...**
PKN-…-ATEX...
PKW-...-ATEX...
PKT-...-ATEX…

nach den Anforderungen folgender Richtlinien hergestellt wurde:
was manufactured according to the following directives:

2014/34/EU ATEX-Richtlinie / ATEX – *directive* (EU-Abl. L 96/309 vom 29.03.2014)

Die Einhaltung der in den technischen Daten und Sicherheitshinweisen beschriebenen Betriebsbedingungen ist sicherzustellen. Der anlagenseitige elektrische Potentialausgleich der Anbauteile ist zu prüfen und über die gesamte Einsatzzeit sicherzustellen.
Please take care about the technical data and the relevant warning and safety notices.
Check the electrical equipotential bonding of all parts and ensure it during whole operating time.

Gerätekennzeichnung / *Designation*: Ex II 2 G Ex h IIC T6..T3 Gb
II 2 D Ex h IIIC T180°C Db

Für die max. Oberflächentemperatur in Abhängigkeit der Medien- und Umgebungstemperatur bitte Anhang I beachten!

Angewandte harmonisierte Normen: *Where appropriate harmonised Standards used:*

DIN EN ISO 80079-36:2016 Explosionsfähige Atmosphären – *Explosive atmospheres*
Teil 36: Nicht-elektrische Geräte für den Einsatz in explosionsfähigen Atmosphären – Grundlagen und Anforderungen
Part 36: Non-electrical equipment for explosive atmospheres – Basic method and requirements

DIN EN ISO 80079-37:2016 Explosionsfähige Atmosphären – *Explosive atmospheres*
Teil 37: Nicht-elektrische Geräte für den Einsatz in explosionsfähigen Atmosphären – Schutz durch konstruktive Sicherheit „c“ […]
Part 37: Non-electrical equipment for explosive atmospheres – Non-electrical type of protection constructional safety "c"

Dattenberg, 19.03.2020	Wood, Nigel, Managing Director	
Ort, Datum	Name, Vorname und Funktion des Unterzeichners	Unterschrift
Place, Date	*Surname, first name and function of signatory*	*Signatur*

TÜVRheinland ZERTIFIZIERT
Management System ISO 9001:2015
www.tuv.com ID 0120037039

Deutsche Bank Neustadt Weinstraße • SWIFT DEUTDESM546 • IBAN DE35 5467 0095 0022 8114 00
Deutsche Bank Amsterdam • SWIFT DEUTNL2N • IBAN NL52 DEUT 0319 8666 53
HRB 10991 Amtsgericht Montabaur • Ust-Nr. DE 149 522 999
Geschäftsführer: Olivier Giverdon, Nigel Wood
bar-info@wattswater.com

bar-gmbh.de

bar
A WATTS Brand
bar 19.0003 Z5100002_00B
Auf der Hohl 1 | 53547 Dattenberg | Germany | T: +49 (0)2644 9607-0 | F: +49 (0)2644 9607-35

Anhang I
/ Annex I

Die maximal auftretenden Oberflächentemperaturen sind abhängig von den Betriebsbedingungen.
Bitte entnehmen sie die jeweiligen Grenzwerte der entsprechenden Tabelle. Beachten Sie hierbei, dass die maximale Oberflächentemperatur sich nach dem höheren Wert (Medientemperatur innerhalb der Rohrleitung oder Umgebungstemperatur richtet).

The maximal occuring surface temperatures are depending on the working conditions. The respective temperature limits for ambient and media temperature can be found in the tables below. Please note, that the maximal occurring surface temperature is based on the higher (ambient or media within pipeline) temperature.

Umgebungstemperatur / *Ambient temperature*		
Maximal auftretende Oberflächentemperatur *Maximal occuring surface temperature*		Maximal zulässige Umgebungstemperatur *Maximal permissible ambient temperature*
T6	<85°C	65°C
T5	<100°C	80°C
T4	<135°C	115°C
T3	<200°C	160°C

Max. Umgebungstemperatur für / *Max. ambient temperature for*	
Antriebe in Standardausführung / *actuators in standard version:*	80°C
Antriebe mit FKM-Dichtungen / *actuators with FKM sealings:*	120°C
Antriebe in Hochtemperaturausführung / *high temperature version:*	160°C

Medientemperatur innerhalb der Rohrleitung / media temperature within pipeline		
Maximal auftretende Oberflächentemperatur *Maximal occuring surface temperature*		Maximal zulässige Medientemperatur *Maximal permissible media temperature*
T6	<85°C	65°C
T5	<100°C	80°C
T4	<135°C	115°C
T3	<200°C	180°C

ACHTUNG: Es muss durch den Anlagenbetreiber sichergestellt werden, dass keine zusätzliche Erwärmung der Komponenten durch äußere Energiequellen (Strahlung etc.) stattfindet, um eine unzulässige Erwärmung der Komponenten zu vermeiden.

ATTENTION: *The plant operator has to ensure that no additional heating of the components by external energy sources (e.g. radiation or emission etc.) takes place in order to avoid inadmissible heating of the components.*

TÜVRheinland ZERTIFIZIERT
Management System ISO 9001:2015
www.tuv.com ID 0120097009

Deutsche Bank Neustadt Weinstraße • SWIFT DEUTDESM546 • IBAN DE35 5467 0095 0022 8114 00
Deutsche Bank Amsterdam • SWIFT DEUTNL2N • IBAN NL52 DEUT 0319 8666 53
HRB 10991 Amtsgericht Montabaur • Ust-Nr. DE 149 522 999
Geschäftsführer: Olivier Giverdon, Nigel Wood
bar-info@wattswater.com
bar-gmbh.de

16. ATEX-Konformitätserklärung Typ E...

bar
A WATTS Brand

bar 19.0005 Z5100007_00A

Auf der Hohl 1 | 53547 Dattenberg | Germany | T: +49 (0)2644 9607-0 | F: +49 (0)2644 9607-35

ATEX-Konformitätserklärung / ATEX Declaration of Conformity

Name und Anschrift des Herstellers: **bar pneumatische Steuerungssysteme GmbH**
Name and address of the manufacturer: **Auf der Hohl 1, 53547 Dattenberg / Germany**

Diese Erklärung bezieht sich nur auf das Produkt in dem Zustand, in dem es in den Verkehr gebracht wurde.
Die Erklärung verliert ihre Gültigkeit, wenn das Produkt ohne Rücksprache mit uns umgebaut oder verändert wird.

This declaration relates exclusively to the product in the state in which it was placed on the market.
The declaration loses validity, if the product is modified without agreement of company bar.

Hiermit erklären wir, dass das nachstehend beschriebene Produkt
Herewith we declare, that the following product

Produktbezeichnung: **Automatik-Armatur mit elektrischem Stellantrieb**
Product denomination: **Automatic-valve with electric actuator**
Serien-/Typenbezeichnung / *model/type:* **EKI-...-ATEX..., EKN-...-ATEX..., EKW-...-ATEX... EKT-...-ATEX...**

nach den Anforderungen folgender Richtlinien hergestellt wurde:
was manufactured according to the following directives:

2014/34/EU ATEX-Richtlinie / ATEX – *directive* (EU-Abl. L 96/309 vom 29.03.2014)

Die Einhaltung der in den technischen Daten und Sicherheitshinweisen beschriebenen Betriebsbedingungen ist sicherzustellen. Der anlagenseitige elektrische Potentialausgleich der Anbautelle ist zu prüfen und über die gesamte Einsatzzeit sicherzustellen.
Please take care about the technical data and the relevant warning and safety notices.
Check the electrical equipotential bonding of all parts and ensure it during whole operating time.

Gerätekennzeichnung / *Designation*:

Ex	Standardmodelle	II 2 G D	Ex db IIB T6 Gb	Ex tb IIIC T80°C Db	T_a = -20 °C bis +70 °C
	400 V Modelle	II 2 G D	Ex db IIB T5 Gb	Ex tb IIIC T95°C Db	T_a = -20 °C bis +54 °C
	BBPR Modelle	II 2 G D	Ex db IIB T6 Gb	Ex tb IIIC T80°C Db	T_a = -10 °C bis +40 °C

Für die max. Oberflächentemperatur in Abhängigkeit der Medientemperatur bitte Anhang I beachten!
For max media temperature within pipeline see annex I.

Angewandte harmonisierte Normen: *Where appropriate harmonised standards used:*

EN IEC 60079-0:2018 EN 60079-1:2014 EN 60079-31:2014

Die elektrischen Anschlüsse müssen die geltenden Empfehlungen der ATEX einhalten (Bedingungen BE3 der NF C-15100 und EN60079-14).
The electric connecting has to respect current ATEX recommendations (BE3 conditions of NF C-15100 and EN 60079-14).

Die mit der Qualitätssicherung der Produktion der elektrischen Antriebe beauftragte Einrichtung ist die
The notified body in charge of the production of the electric actuators quality surveillance is

LCIE (N°0081) : **LCIE 15 ATEX Q 4009**
33 av. du Général Leclerc PB 8, 92266 Fontenay-aux-Roses cedex, France.

Dattenberg, 21.12.2021	Repellin, Lionel, Operations Manager	
Ort, Datum	Name, Vorname und Funktion des Unterzeichners	Unterschrift
Place, Date	*Surname, first name and function of signatory*	*Signature*

TÜVRheinland ZERTIFIZIERT
Management System ISO 9001:2015
www.tuv.com ID 9120097009

Deutsche Bank Neustadt Weinstraße • SWIFT DEUTDESM546 • IBAN DE35 5467 0095 0022 8114 00
Deutsche Bank Amsterdam • SWIFT DEUTNL2N • IBAN NL52 DEUT 0319 8666 53
HRB 10991 Amtsgericht Montabaur • Ust-Nr. DE 149 522 999
Geschäftsführer: Olivier Giverdon, Nigel Wood
bar-info@wattswater.com

bar-gmbh.de

bar
A WATTS Brand
bar 19.0005 Z5100007_00A
Auf der Hohl 1 | 53547 Dattenberg | Germany | T: +49 (0)2644 9607-0 | F: +49 (0)2644 9607-35

Anhang I
/ Annex I

Die maximal auftretenden Oberflächentemperaturen sind abhängig von den Betriebsbedingungen.
Bitte entnehmen sie die jeweiligen Grenzwerte der entsprechenden Tabelle. Beachten Sie hierbei, dass die maximale Oberflächentemperatur sich nach dem höheren Wert (Medientemperatur innerhalb der Rohrleitung oder Umgebungstemperatur richtet).

The maximal occuring surface temperatures are depending on the working conditions. The respective temperature limits for ambient and media temperature can be found in the tables below. Please note, that the maximal occurring surface temperature is based on the higher (ambient or media within pipeline) temperature.

Medientemperatur innerhalb der Rohrleitung / media temperature within pipeline		
Maximal auftretende Oberflächentemperatur *Maximal occuring surface temperature*		Maximal zulässige Medientemperatur *Maximal permissible media temperature*
T6	<85°C	65°C
T5	<100°C	80°C
T4	<135°C	115°C
T3	<200°C	180°C

ACHTUNG: Es muss durch den Anlagenbetreiber sichergestellt werden, dass keine zusätzliche Erwärmung der Komponenten durch äußere Energiequellen (Strahlung etc.) stattfindet, um eine unzulässige Erwärmung der Komponenten zu vermeiden.

ATTENTION: *The plant operator has to ensure that no additional heating of the components by external energy sources (e.g. radiation or emission etc.) takes place in order to avoid inadmissible heating of the components.*

Management System ISO 9001:2015
TÜVRheinland ZERTIFIZIERT
www.tuv.com ID 0126097009

Deutsche Bank Neustadt Weinstraße • SWIFT DEUTDESM546 • IBAN DE35 5467 0095 0022 8114 00
Deutsche Bank Amsterdam • SWIFT DEUTNL2N • IBAN NL52 DEUT 0319 8666 53
HRB 10991 Amtsgericht Montabaur • Ust-Nr. DE 149 522 999
Geschäftsführer: Olivier Giverdon, Nigel Wood
bar-info@wattswater.com

bar-gmbh.de

17. Anhang / Technische Daten

17.1 Technische Daten Schwenkantrieb

Die Technischen Daten des Schwenkantriebs finden Sie in der mitgelieferten Hersteller-dokumentation.

17.2 Technische Daten 2/2-Wege-Kugelhahn Typ KN

	Standardausführung	**Auf Wunsch**
Nennweite	DN15 - DN50	
Anschlussart	Innengewinde Rp 1/2“ - Rp 2“ nach ISO 7-1	
Einbaulage	beliebig	
Nenndruckstufe	PN100	
Betriebsdruck	siehe Druck-Temperatur-Diagramm (siehe Kap. 17.3)	
Temperaturbe-reich	-20 °C - 180 °C	
Werkstoffe	Gehäuse: Edelstahl AISI 316 (1.4408) Kugel: Edelstahl AISI 316 (1.4401) Schaltwelle: Edelstahl AISI 316 (1.4401) Dichtschalen: PTFE Schaltwellendichtung: PTFE+ FKM	
Durchflussmedien	neutrale Gase und Flüssigkeiten	Andere Medien auf Anfrage
Durchflussrichtung	beliebig	

Tab. 14-1 Technische Daten 2/2-Wege-Kugelhahn Typ KN

17.3 Druck-Temperatur-Diagramm

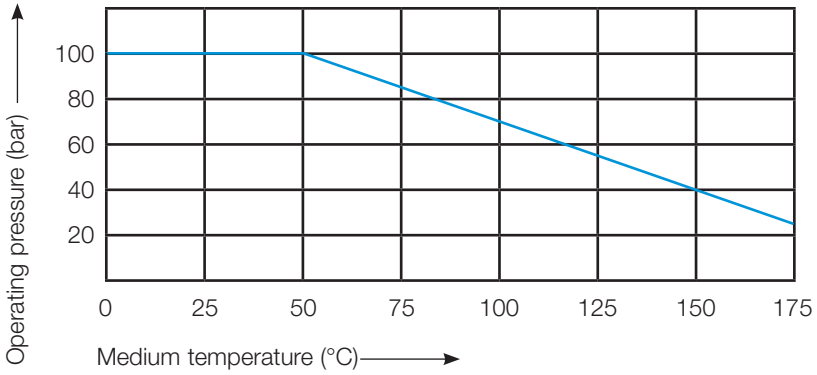

Tab. 14-2 Druck-Temperatur-Diagramm

17.4 Maßtabellen und Maßzeichnungen Typ PKN mit bar-agturn

17.4.1 Maßzeichnung Typ PKN mit bar-agturn

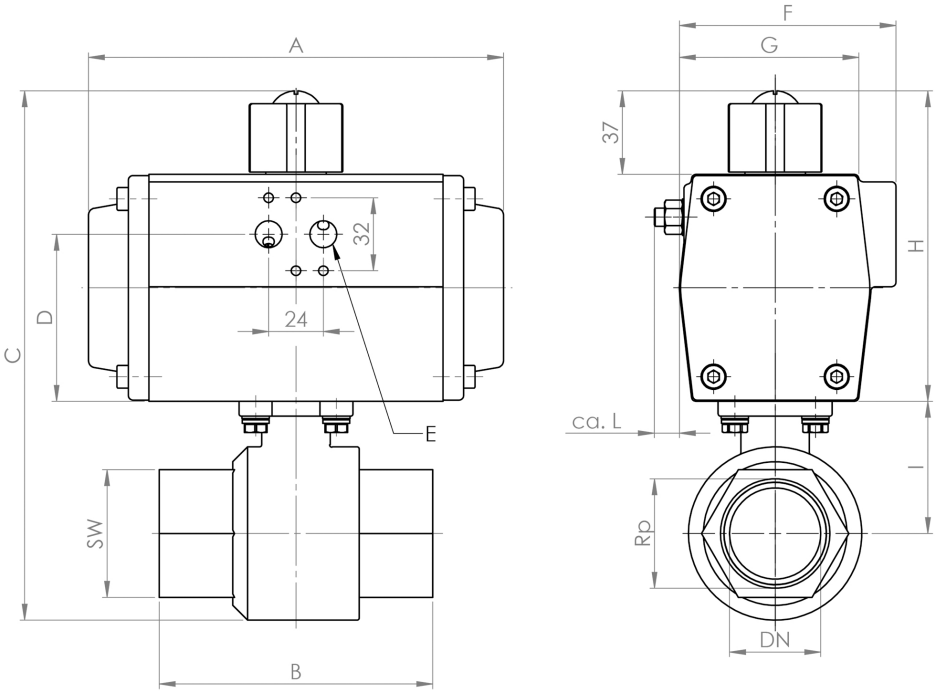

Fig. 13-1 Maßzeichnung Typ PKN mit bar-agturn Typ GD-075 (beispielhafte Darstellung)

17.4.2 Maßtabelle Typ PKN mit bar-agturn

Gewinde „Rp“	DN	Antriebs-größe	A	B	C	D	E
1/2"	15	040	120	60	150	24	G 1/4“
		052	147		162	48	G 1/4“
		063	165		182	61	G 1/4“
3/4"	20	052	147	70	170	48	G 1/4“
		063	165		190	61	G 1/4“
		075	182		201	73	G 1/4“
1/0"	25	052	147	90	179	48	G 1/4“
		063	165		195	61	G 1/4“
		075	182		207	73	G 1/4“
		083	208		216	80	G 1/4“
5/4"	32	063	165	110	208	61	G 1/4“
		075	182		220	73	G 1/4“
		083	208		229	80	G 1/4“
		092	262		237	91	G 1/4“
3/2"	40	075	182	120	233	73	G 1/4“
		083	208		242	80	G 1/4“
		092	262		250	91	G 1/4“
		105	270		271	99,5	G 1/4“
2/0"	50	075	182	140	253	73	G 1/4“
		083	208		262	80	G 1/4“
		105	270		386	99,5	G 1/4“
		125	301		308	127	G 1/4“

Tab. 13-3 Maßtabelle Typ PKN mit bar-agturn, Maße A bis E

Gewinde „Rp“	F	G	H	I	L	SW	Gewicht (kg)
1/2"	/	60.5	60	36	15	26	1,22
	74,5	60	72		9		1,62
	83	72	88		12		2,32
3/4"	74,5	60	72	39.5	9	32	1,76
	83	72	88		12		2,46
	95	84	99,5		11		3,01
1/0"	74,5	60	72	44	9	41	2,14
	83	72	88		12		2,84
	95	84	99.5		11		3,39
	103	92	109		12		4,09
5/4"	83	72	88	51	12	50	3,32
	95	84	99,5		11		3,87
	103	92	109		12		4,57
	109,5	102	116,5		9		6,56
3/2"	95	84	99,5	58	11	56	4,49
	103	92	109		12		5,19
	109,5	102	116,5		9		7,18
	124,5	115	133		7,5		8,00
2/0"	95	84	99,5	68	11	69	6,15
	103	92	109		12		6,85
	124,5	115	133		7,5		8,84
	142	135	155		8,5		9,66

Tab. 13-4 Maßtabelle Typ PKN mit bar-agturn, Maße F bis SW

17.4.3 Antriebszuordnung Typ PKN mit bar-agturn

Antriebszuordnung für bar-agturn Typ GD

Gewinde „Rp“	DN	4 bar Antriebe	6 bar Antriebe
1/2"	15	GD-052	GD-040
3/4"	20	GD-052	GD-052
1/0"	25	GD-063	GD-052
5/4"	32	GD-075	GD-063
3/2"	40	GD-083	GD-075
2/0"	50	GD-083	GD-075

Tab. 13-5 Antriebszuordnung für bar-agturn Typ GD

Antriebszuordnung für bar-agturn Typ GS

Gewinde „Rp“	DN	4 bar Antriebe	6 bar Antriebe
1/2"	15	GS-063-08	GS-063-08
3/4"	20	GS-075-08	GS-063-12
1/0"	25	GS-083-08	GS-075-12
5/4"	32	GS-092-08	GS-083-10
3/2"	40	GS-105-08	GS-092-12
2/0"	50	GS-125-08	GS-105-12

Tab. 13-6 Antriebszuordnung für bar-agturn Typ GS

Die detaillierten Maße des Schwenkantriebs finden Sie in der mitgelieferten Herstellerdokumentation.

17.5 Maßtabellen und Maßzeichnungen Typ PKN mit actubar

17.5.1 Maßzeichnung Typ PKN mit actubar

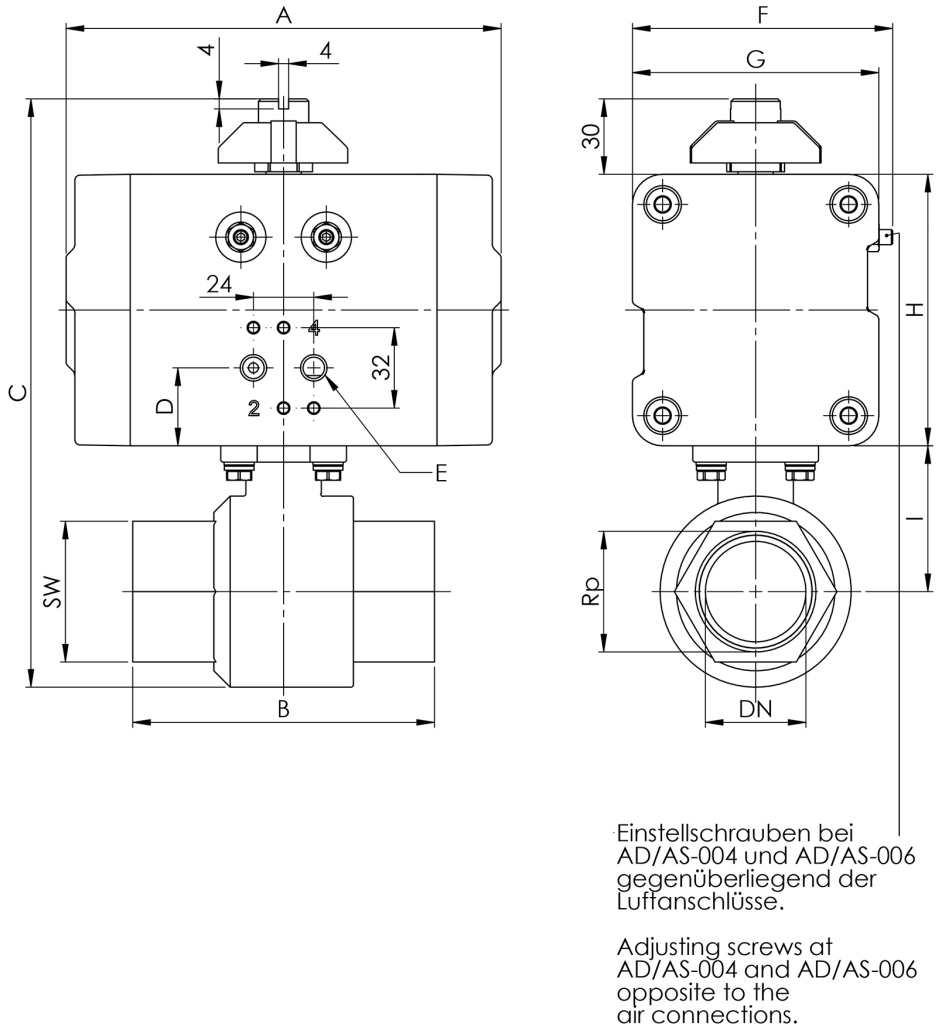

Fig. 13-2 Maßzeichnung Typ PKN mit actubar Typ AD-008 (beispielhafte Darstellung)

17.5.2 Maßtabelle Typ PKN mit actubar

Gewinde „Rp“	DN	Antriebs-größe	A	B	C	D	E
1/2"	15	001	80	60	113	22,5	G 1/8"
		002	136		127	27,5	G 1/8"
		004	144		151	24	G 1/8"
3/4"	20	002	136	70	135	27,5	G 1/8"
		004	144		159	24	G 1/8"
		006	159		175	32	G 1/8"
1/0"	25	004	144	90	168	24	G 1/8"
		006	159		184	32	G 1/8"
		008	173		208	31	G 1/8"
5/4"	32	004	144	110	181	24	G 1/8"
		006	159		197	32	G 1/8"
		008	173		221	31	G 1/8"
		011	215		221	31	G 1/8"
3/2"	40	006	159	120	210	32	G 1/8"
		008	173		234	31	G 1/8"
		011	215		234	31	G 1/8"
		018	213		258	35	G 1/4"
2/0"	50	006	159	140	230	32	G 1/8"
		008	173		254	31	G 1/8"
		011	215		254	31	G 1/8"
		018	213		278	35	G 1/4"

Tab. 13-7 Maßtabelle Typ PKN mit actubar, Maße A bis E

Gewinde „Rp“	F	G	H	I	SW	Gewicht (kg)
1/2"	/	45	45	36	26	0,66
	/	59	59			1,05
	82	68	68			1,53
3/4"	/	59	59	39,5	32	1,19
	82	68	68			1,67
	90	76	84			2,27
1/0"	82	68	68	44	41	2,05
	90	76	84			2,65
	109	98	108			3,81
5/4"	82	68	68	51	50	2,53
	90	76	84			3,13
	109	98	108			4,29
	109	98	108			4,91
3/2"	90	76	84	58	56	3,75
	109	98	108			4,91
	109	98	108			5,53
	127	114	132			6,74
2/0"	90	76	84	68	69	5,41
	109	98	108			6,57
	109	98	108			7,19
	127	114	132			8,40

Tab. 13-8 Maßtabelle Typ PKN mit actubar, Maße F bis SW

17.5.3 Antriebszuordnung Typ PKN mit actubar

Antriebszuordnung für actubar Typ AD

Gewinde „Rp“	DN	4 bar Antriebe	6 bar Antriebe
1/2"	15	AD-002	AD-001
3/4"	20	AD-002	AD-002
1/0"	25	AD-004	AD-004
5/4"	32	AD-006	AD-004
3/2"	40	AD-008	AD-006
2/0"	50	AD-011	AD-006

Tab. 13-9 Antriebszuordnung für actubar Typ AD

Antriebszuordnung für actubar Typ AS

Gewinde „Rp“	DN	4 bar Antriebe	6 bar Antriebe
1/2"	15	AS-004-08	AS-004-08
3/4"	20	AS-006-06	AS-004-10
1/0"	25	AS-008-07	AS-006-10
5/4"	32	AS-011-08	AS-008-11
3/2"	40	AS-018-07	AS-011-10
2/0"	50	AS-018-08	AS-011-12

Tab. 13-10 Antriebszuordnung für actubar Typ AS

Die detaillierten Maße des Schwenkantriebs finden Sie in der mitgelieferten Herstellerdokumentation.

17.6 Maßtabellen und Maßzeichnungen Typ EKN

17.6.1 Maßzeichnung Typ EKN

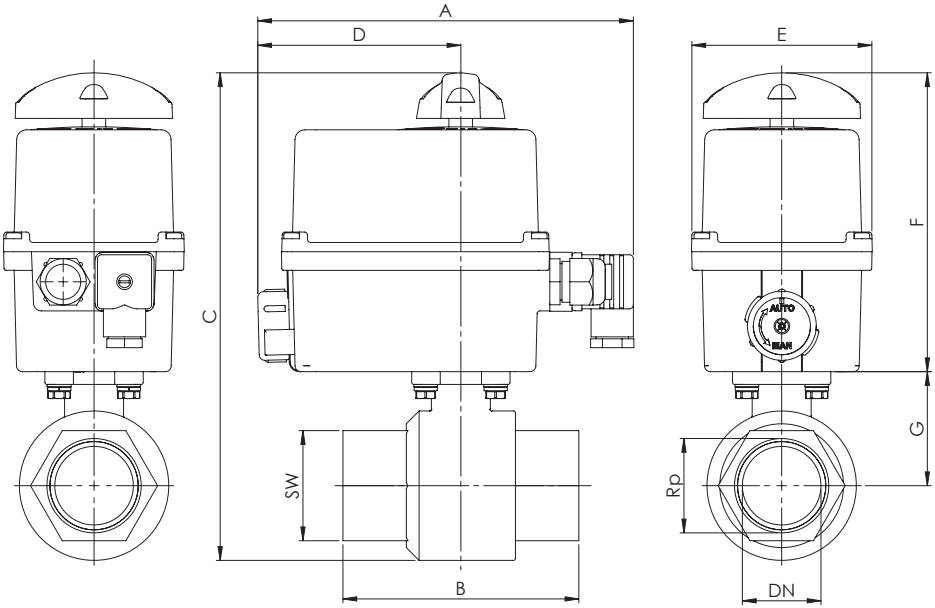

Fig. 14-3 Maßzeichnung Typ EKI (beispielhafte Darstellung mit Schwenkantrieb ER Plus)

17.6.2 Maßtabelle Typ EKN

Gewinde "Rp"	DN	Antriebs-größe	A	B	C	D	E
1/2"	15	ER20	191	60	205	103	92
3/4"	20	ER20	191	70	213	103	92
1/0"	25	ER20	191	90	222	103	92
5/4"	32	ER35	191	110	235	103	92
3/2"	40	ER60	205	120	272	106	128
2/0"	50	ER60	205	140	292	106	128

Tab. 14-11 Maßtabelle Typ EKN, Maße A bis E

Gewinde "Rp"	F	G	SW	Gewicht (kg)
1/2"	152	36	26	1,76
3/4"	152	39,5	32	1,90
1/0"	152	44	41	2,28
5/4"	152	51	50	2,76
3/2"	176	58	56	4,41
2/0"	176	68	69	6,07

Tab. 14-12 Maßtabelle Typ EKN, Maße F bis SW

Die detaillierten Maße des Schwenkantriebs finden Sie in der mitgelieferten Herstellerdokumentation.

bar-Produkte werden umfassend geprüft. bar garantiert daher lediglich den Austausch oder – nach ausschließlichem Ermessen von bar – die kostenlose Reparatur derjenigen Komponenten der gelieferten Produkte, die nach Ansicht von bar nachweisliche Fertigungsfehler aufweisen. Gewährleistungsansprüche aufgrund von Mängeln oder Rechtsmängeln können innerhalb eines (1) Jahres ab Lieferung/Gefahrenübergang geltend gemacht werden. Von der Gewährleistung ausgeschlossen sind Schäden, die auf die übliche Produktnutzung oder Reibung zurückzuführen sind, sowie Schäden infolge von Veränderungen oder nicht autorisierten Reparaturen an den Produkten, für die bar jeglichen Anspruch auf Schadenersatz (direkt oder indirekt) zurückweist. (Für ausführliche Informationen verweisen wir auf unsere Website.) Sämtliche Lieferungen unterliegen den Allgemeinen Verkaufsbedingungen, die auf www.bar-gmbh.de zu finden sind.

Die im vorliegenden Produktdatenblatt enthaltenen Beschreibungen und Bilder dienen ausschließlich zu Informationszwecken und sind ohne Gewähr. bar GmbH behält sich das Recht auf technische und konstruktive Änderungen an seinen Produkten ohne vorherige Ankündigung vor.

Gewährleistung: Sämtliche Käufe und Kaufverträge setzen ausdrücklich die Anerkennung der Allgemeinen Verkaufs- und Lieferbedingungen durch den Käufer voraus, die auf der Website www.bar-gmbh.de/agb zu finden sind. bar GmbH widerspricht hiermit jeglicher abweichenden oder zusätzlichen Bedingung zu den Allgemeinen Verkaufs- und Lieferbedingungen, die dem Käufer ohne schriftliche Zustimmung durch einen Verantwortlichen der bar GmbH in irgendeiner Form mitgeteilt wurde.

---

bar
A WATTS Brand

bar pneumatische Steuerungssysteme GmbH
Auf der Hohl 1 • 53547 Dattenberg • Deutschland
Tel. +49 (0)2644 96070 • Fax +49 (0)2644 960735
bar-info@wattswater.com • www.bar-gmbh.de

© 2023 Watts