3/2-Wege-Automatik-Armatur – Typ PKT

mit pneumatischem Schwenkantrieb agturn®

Technisches Datenblatt

www.bar-gmbh.de

bar
A WATTS Brand

Produktbeschreibung

Mehrwege-Armatur aus Edelstahl mit schwimmend gelagerter Präzisonskugel. Die Armatur wird pneumatisch (doppelt- oder einfachwirkend) betätigt und zeichnet sich durch lange Lebensdauer und hohe Betriebssicherheit aus.

Technische Daten 3/2-Wege-Kugelhahn

	Technische Daten
Nennweite	DN12 – DN38
Anschlussart	Innengewinde Rp 1/2“ bis Rp 2“ nach ISO 7-1
Einbaulage	beliebig
Nenndruckstufe	DN 12 – 20: PN 63 DN 25 – 38: PN 50
Betriebsdruck	siehe Druck-Temperatur-Diagramm
Temperaturbereich	-20 °C bis 180 °C
Werkstoffe	Gehäuse: Edelstahl AISI 316 (1.4408) Kugel: Edelstahl AISI 316 (1.4401) Schaltwelle: Edelstahl AISI 316 (1.4401) Dichtschalen: PTFE Schaltwellendichtung: PTFE + FKM
Durchflussmedien	neutrale Gase und Flüssigkeiten (andere Medien auf Anfrage)
Durchflussrichtung	beliebig

Technische Daten Antrieb GD/GS

	Technische Daten
Steuerdruck	2 bis 8 bar
Steuermedium	Luft oder neutrale Gase (weitere Medien auf Anfrage) nach DIN ISO 8573-1 Klasse 4 (Mindestanforderung)
Umgebungstemperatur	-20 °C bis +80 °C (Standard) -20 °C bis +160 °C
Betätigung	pneumatisch doppelt- oder einfachwirkend
Endlageneinstellung	+5° bis -5° einstellbar in beiden Endlagen
Schnittstellen	nach EN ISO 5211 und VDI/VDE 3845
Zertifikate	SIL 3 durch TÜV Rheinland, Prüfgrundlagen IEC61508 Parts 1-2 and 4-7:2010

Produktmerkmale

- reduzierter Durchgang
- 4-fach Lagerung der Kugel in Halbschalen
- wartungsfrei
- optional ausrüstbar mit Endlagenrückmeldungen, Stellungsreglern und Magnetventilen
- ausblassichere Spindel
- Verwendung auch bei Vakuum und hohen Strömungsgeschwindigkeiten
- alternativ auch mit elektrischem Schwenkantrieb, Handhebel oder Getriebe lieferbar

Endlageneinstellung

Magnetventilschnittstelle

Sonderausführungen

Bitte sprechen Sie uns an.

Druck-Temperatur-Diagramm

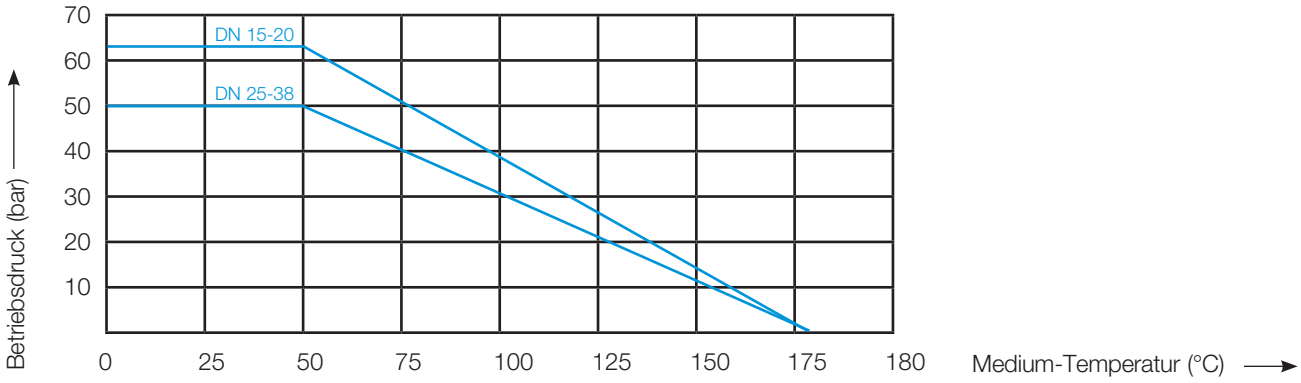

Maßtabelle

Rp	DN	Antrieb	A	B	C	D	E	F	G	H	I	J	K	L	SW	Gewicht (kg)
1/2“	12	052	147	72	168,0	48	G 1/4“	74,5	60	72	38,5	36	20	9	28	1,94
		063	165		188,0	61	G 1/4“	83	72	88				12		2,64
		075	182		199,0	73,3	G 1/4“	95	84	99,5				11		3,19
3/4“	15	052	147	83	173,0	48	G 1/4“	74,5	60	72	41	41,5	23	9	32,5	2,15
		063	165		193,0	61	G 1/4“	83	72	88				12		2,85
		075	182		205,0	73,3	G 1/4“	95	84	99,5				11		3,40
		083	208		214,0	80	G 1/4“	103	92	109				12		4,10
1/0“	20	052	147	99	186,0	48	G 1/4“	/	74,5	72	49	49,5	28	9	41	2,76
		063	165		202,0	61	G 1/4“	74,5	83	88				12		3,46
		075	182		214,0	73,3	G 1/4“	83	95	99,5				11		4,01
		083	208		223,0	80	G 1/4“	95	103	109				12		4,71
5/4“	25	063	165	112	214,0	61	G 1/4“	83	72	88	55	56	34,5	12	49,5	4,18
		075	182		226,0	73	G 1/4“	95	84	99,5				11		4,73
		083	208		235,0	80	G 1/4“	103	92	109				12		5,43
		092	262		248,0	91	G 1/4“	109,5	102	116,5				9		7,42
		105	270		269,0	99,5	G 1/4“	124,5	115	133				7,5		8,24
3/2“	32	083	208	125	248,0	80	G 1/4“	103	92	109	63	62,5	37,5	12	56,5	6,53
		092	262		256,0	91	G 1/4“	109,5	102	116,5				9		8,52
		105	270		272,0	99,5	G 1/4“	124,5	115	133				7,5		9,34
		125	301		294,0	127	G 1/4“	142	135	155				8,5		13,28
2/0“	38	092	262	149	276,0	91	G 1/4“	109,5	102	116,5	74	74,5	48	9	69,5	10,48
		105	270		292,0	99,5	G 1/4“	124,5	115	133				7,5		11,30
		125	301		314,0	127	G 1/4“	124	135	155				8,5		15,24
		140	395		337,0	138	G 1/4“	/	152	172				7		19,26

Antriebszuordnung

GD			
Rp	**DN**	**4 bar Antriebe**	**6 bar Antriebe**
1/2“	15	GD-052	GD-052
3/4“	15	GD-063	GD-052
1/0“	20	GD-063	GD-052
5/4“	25	GD-083	GD-063
3/2“	32	GD-092	GD-083
2/0“	38	GD-105	GD-092

GS			
Rp	**DN**	**4 bar Antriebe**	**6 bar Antriebe**
1/2“	15	GS-075-09	GS-063-12
3/4“	15	GS-083-08	GS-075-10
1/0“	20	GS-083-08	GS-075-12
5/4“	25	GS-105-08	GS-092-10
3/2“	32	GS-125-08	GS-105-12
2/0“	38	GS-140-08	GS-125-12

Maßzeichnung

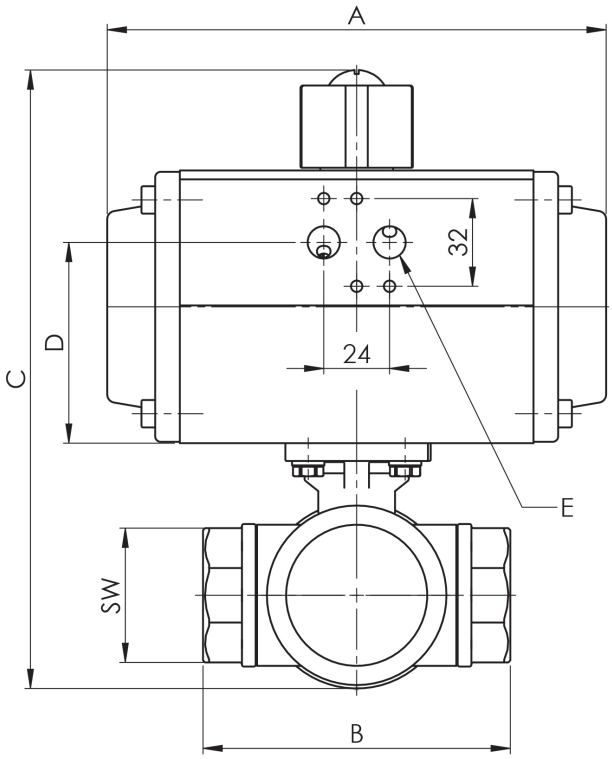

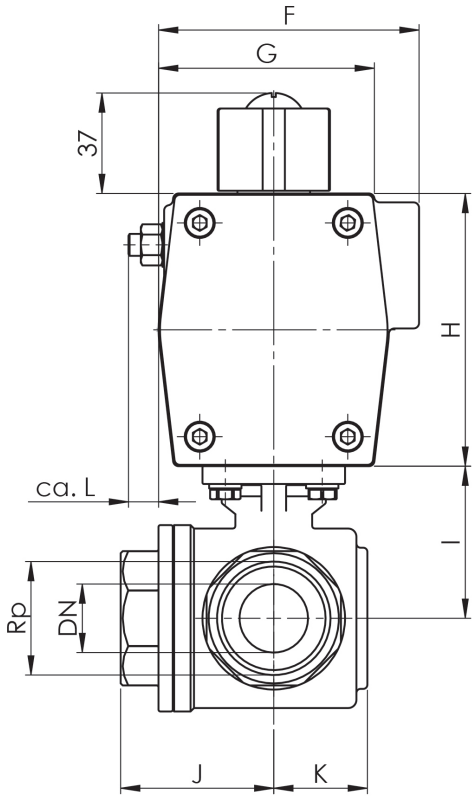

Bestellangaben

PKT-	1/0-	T2-	020-	GS-075-	12
	Anschlussmaß in Zoll	Schaltstellung (s. Schema unten)	Nennweite	Antriebsbezeichnung	Federcode (Angabe entfällt bei doppeltwirkender Ausführung)

Schaltstellungsschema

Kugelbohrung		T				L
Position	0°					
rechtsdrehend	90°					
Schaltstellung		T1	T2	T3	T4	L4

Die im vorliegenden Produktdatenblatt enthaltenen Beschreibungen und Bilder dienen ausschließlich zu Informationszwecken und sind ohne Gewähr.
bar GmbH behält sich das Recht auf technische und konstruktive Änderungen an seinen Produkten ohne vorherige Ankündigung vor.
Gewährleistung: Sämtliche Käufe und Kaufverträge setzen ausdrücklich die Anerkennung der Allgemeinen Verkaufs- und Lieferbedingungen durch den Käufer voraus, die auf der Website www.bar-gmbh.de/agb zu finden sind. bar GmbH widerspricht hiermit jeglicher abweichenden oder zusätzlichen Bedingung zu den Allgemeinen Verkaufs- und Lieferbedingungen, die dem Käufer ohne schriftliche Zustimmung durch einen Verantwortlichen der bar GmbH in irgendeiner Form mitgeteilt wurde.

bar
A WATTS Brand

bar pneumatische Steuerungssysteme GmbH
Auf der Hohl 1 • 53547 Dattenberg • Germany
Tel. +49 (0) 2644 96070 • Fax +49 (0) 2644 960735
bar-info@wattswater.com • www.bar-gmbh.de

© 2020 Watts