bar-miniswitch®

Mit patentierter Selbsteinstellung

Technisches Datenblatt

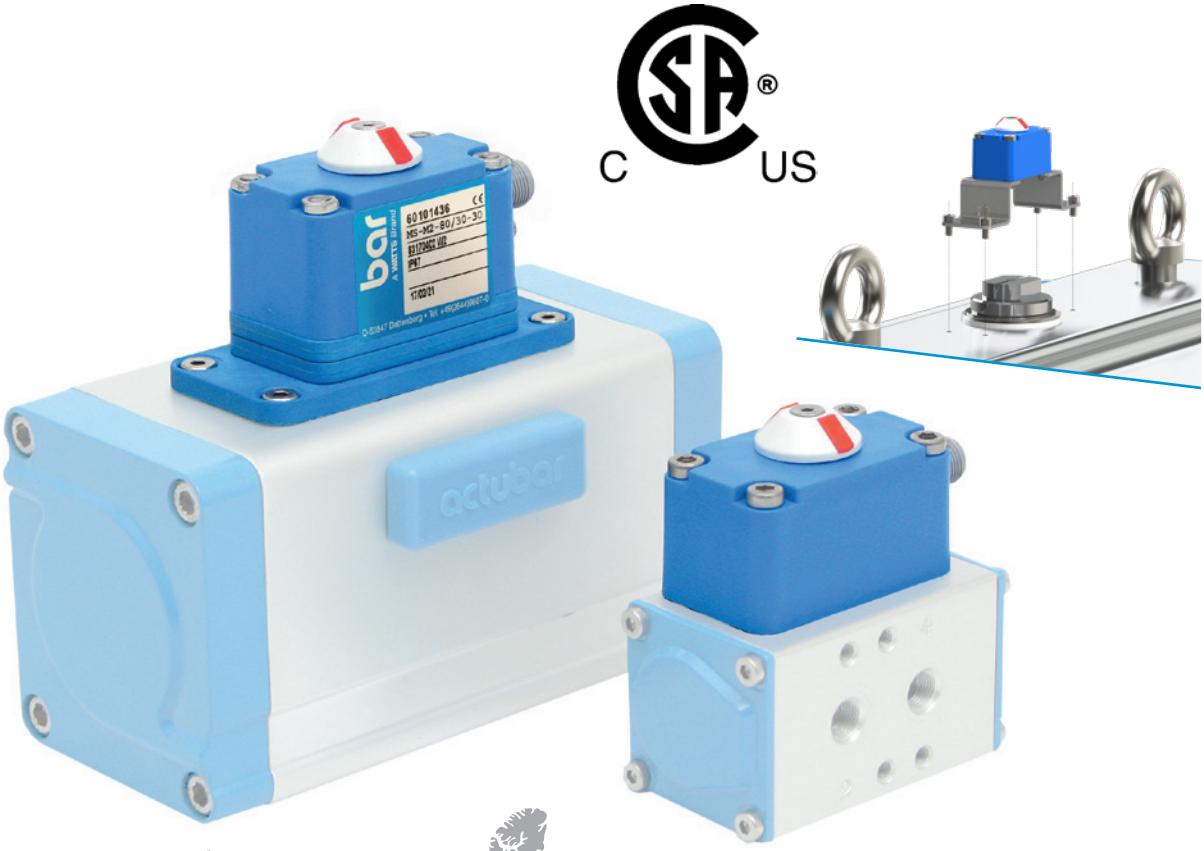

www.bar-gmbh.de

bar
A WATTS Brand

Zielsetzung

Der optisch/elektrische Positionsrückmelder bar-miniswitch wurde mit seiner kompakten Bauweise insbesondere für kleinere Einbauräume konzipiert. Die elektrischen Anschlüsse sind steckbar.

bar-miniswitch stellt die Schaltpunkte der Endlagen selbsttätig ein. Deshalb braucht er weder zum Einstellen noch zum elektrischen Anschließen geöffnet werden.

Mit unserer Endschalterbox bar-miniswitch reduzieren sich die Abmessungen der endgültigen Einheit. Durch ihr kompaktes Design und mittels Plug & Play-Installation minimieren sich Bauraum und Gewicht.

Schnelle, einfache und sichere Installation

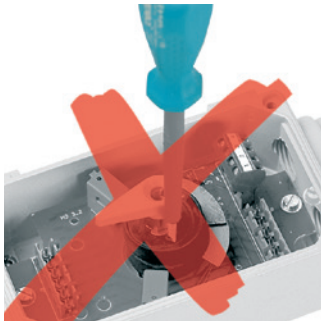

Selbsttätige Einstellung der Schaltpunkte

Small & Easy
Safe & Quick

Die Vorteile auf einen Blick

Beschreibung	Nutzen
Die optimale Lösung für kleinste Antriebe	Platzeinsparung und stimmige Proportionen durch besonders kleine Bauweise
Selbsteinstellende Schaltpunkte der beiden Endlagen	Zeit- und Kosteneinsparung; Schaltpunkte sind stets korrekt eingestellt
Sicherheit bei der Installation	Kein Öffnen des Schaltergehäuses erforderlich
Steckbare, elektrische Anschlüsse	Plug & Play: Installation und Austausch ohne Fachpersonal möglich
Geschlossene Direktmontage mittels Distanz- und Adapterplatten	Schutz des Antriebsritzels; kompakte, platzsparende Bauweise
Deutliche optische Stellungsanzeige	Gutes Erkennen der Durchflusswege sowohl bei 2/2-Wege- als auch 3/2-Wege-Armaturen
Schutzart IP68 (10m 72h)	Unter vielfältigen Bedingungen einsetzbar
Alle Bauteile aus korrosionsbeständigen oder -geschützten Werkstoffen	Hohe Beständigkeit und Haltbarkeit
Mit mechanischen und induktiven Schaltern lieferbar	Vielfältige Anwendungsmöglichkeiten
Montageplatten und Brücke für den Aufbau auf Antriebe	Flexible Adaption auf alle Antriebsgrößen
Für Befestigungsmaße 50 x 25 mm, 80 x 30 mm und 130 x 30 mm lieferbar. Für Ritzelüberstände 15, 20 und 30 mm	Flexible Einsatzmöglichkeiten und für verschiedene Antriebsgrößen geeignet
Zertifikate	CSA/UL; Certificate No. 80054905, Class-C321123 and Class-C321163 Optional: Certificate No: TAA0000368 to comply with DNV rules for classification – Ships, offshore units, and high speed and light craft

Flexible Anpassung an Antriebsgrößen

bar-miniswitch …
Befestigungsmaß 50 x 25 mm,
Ritzelüberstand 15 mm

… mit zwei Distanzplatten und Adapterplatte, Befestigungsmaß 80 x 30 mm,
Ritzelüberstand 30 mm

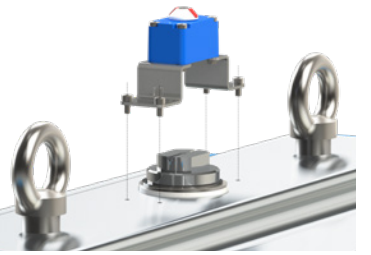

... mit Montagebrücke, Anschlussmaß 80 x 30 und 130 x 30 mm,
optionale Wellenverlängerung

Befestigungsmaße 50 x 25 mm

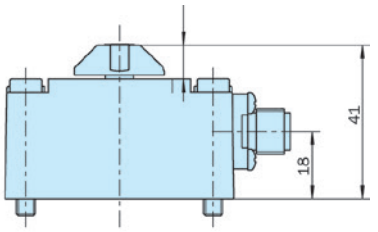

Für Ritzelüberstand 15
MS-DV-M2-50/25-15
und MS-DV-D2-50/25-15

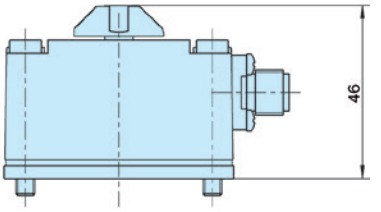

Für Ritzelüberstand 20
MS-DV-M2-50/25-20
und MS-DV-D2-50/25-20

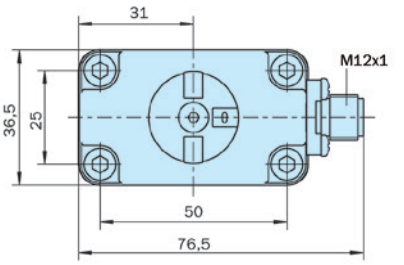

Befestigungsmaße 80 x 30 mm

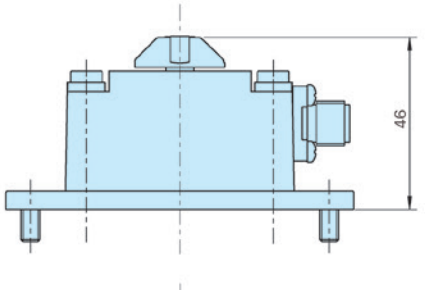

Für Ritzelüberstand 20
MS-DV-M2-80/30-20
und MS-DV-D2-80/30-20

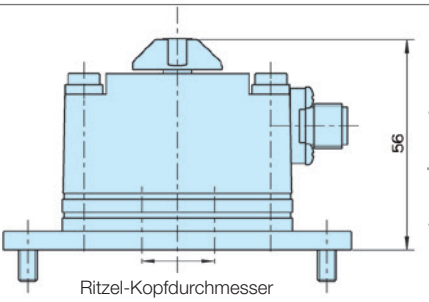

Für Ritzelüberstand 30
MS-DV-M2-80/30-30
und MS-DV-D2-80/30-30

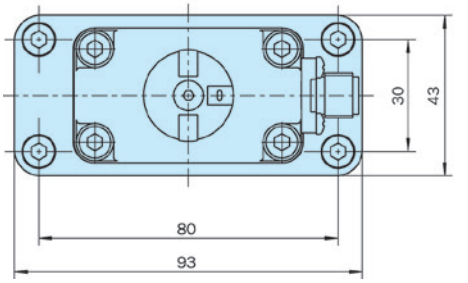

Passend für diese Antriebsgrößen:
actubar® AD/AS-002 bis AD/AS-520
bar-agturn® GD-032 und GD-040; GD/GS-052 bis GD/GS-105

Technische Daten

	Technische Daten
Ausführung	Kompaktbauweise, direkt aufbaubar
Befestigungsmaße	50 x 25 mm, Ritzelüberstand 15 mm und 20 mm; Mit Adapter: 80 x 30 mm, Ritzelüberstand 20 bzw. 30 mm; mit Brücke 130 x 30 mm, Ritzelüberstand 30 mm
Konstruktionsmerkmale	selbsteinstellend, mit mechanischen Mikroschaltern oder induktiven Schaltern für Antriebe mit 90° Schwenkwinkel; auf Anfrage 180° Schwenkwinkel
Einbaulage	beliebig
Schutzart	IP68
Anschlussspannung	- mechanisch: max. 250 V/AC, Dauerstrom max. 1 A - induktiv: 5 bis 30 V/DC, Dauerstrom max. 100 mA
Werkstoff	- Gehäuse und Welle: Kunststoff - Schrauben: Edelstahl A2
Schaltfunktion	- mechanisch: Schließer - induktiv: PNP Schließer
Umgebungstemperatur	- mechanisch: -20 °C bis +70 °C - induktiv: -20 °C bis +70 °C
Anschluss	Steckverbindung M12x1, 4-polig DIN EN 61076-2-101
Gewicht	80 – 130 g, je nach Ausführung, ohne Montagebrücke

Optionales Montageset für Befestigungsmaße 80 x 30 und 130 x 30 mm

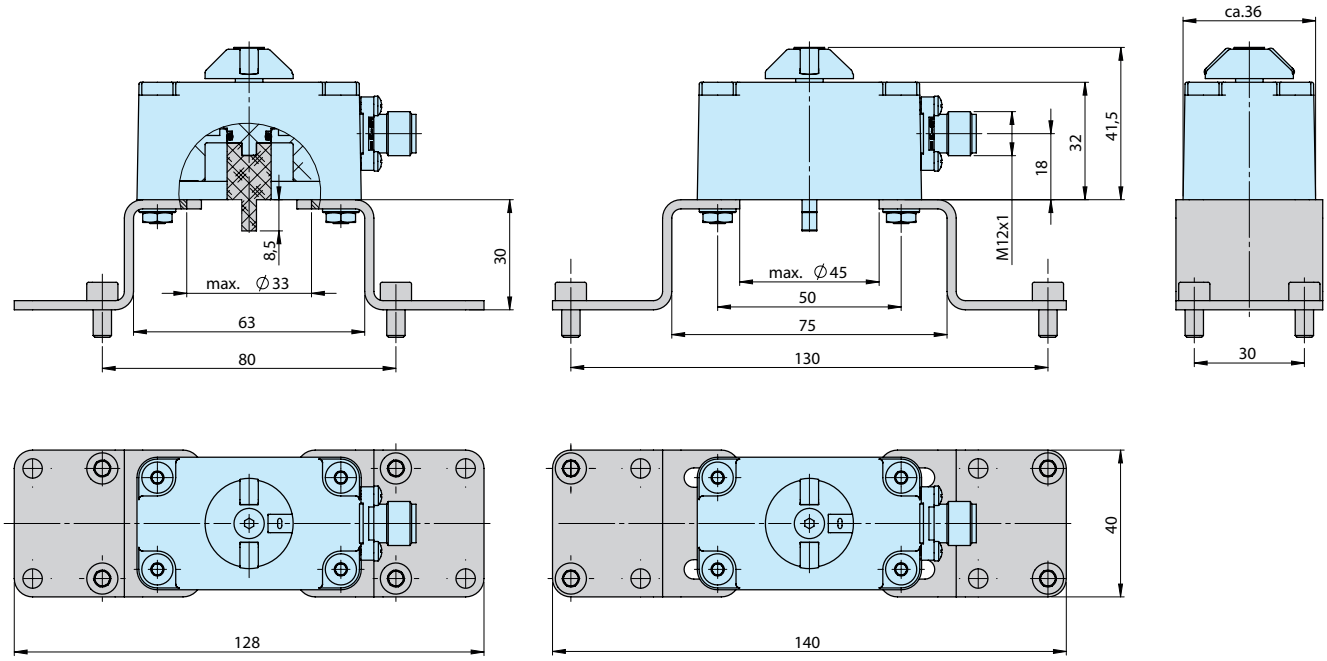

Passend für diese Antriebsgrößen:
actubar® AD/AS-002 bis AD/AS-1200
bar-agturn® GD-032 und GD-040; GD/GS 052 bis GD/GS-400

Schaltpläne

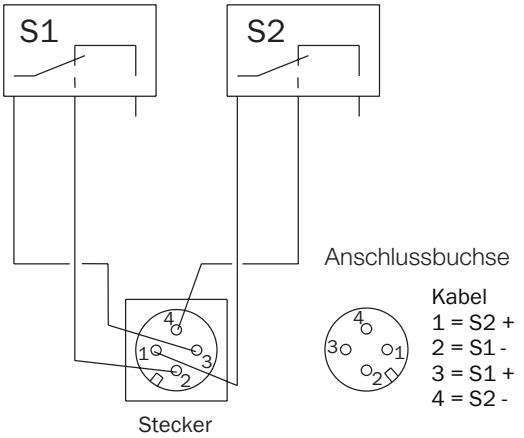

Mikroschalter Typ M2

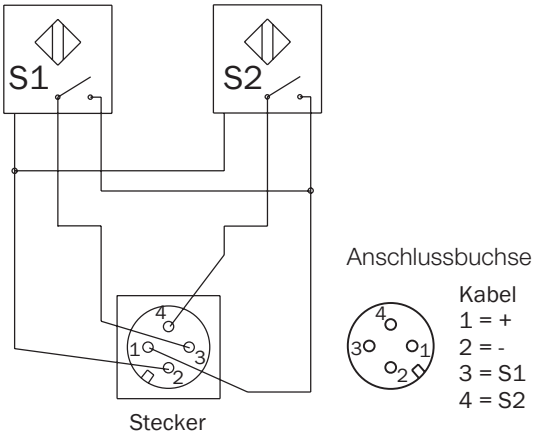

Induktiver Schalter

Bestellangaben

MS-	UL-	M2-	50/25-	15
Typ MS	UL = UL/CSA Zertifikat	**Schaltertyp:** M2 = Mikroschalter D2 = Induktiver Schalter	**Befestigungsmaße:** 50/25 oder 80/30	**Ritzelüberstand:** 15 oder 20 oder 30

Bestellangaben optionales Zubehör

Montagebrücke 130 x 30 inkl. Wellenverlängerung (bitte separat bestellen)
MS-Set 80/130-30, Art.-Nr.: 60103418

Montage auf großen Antrieben

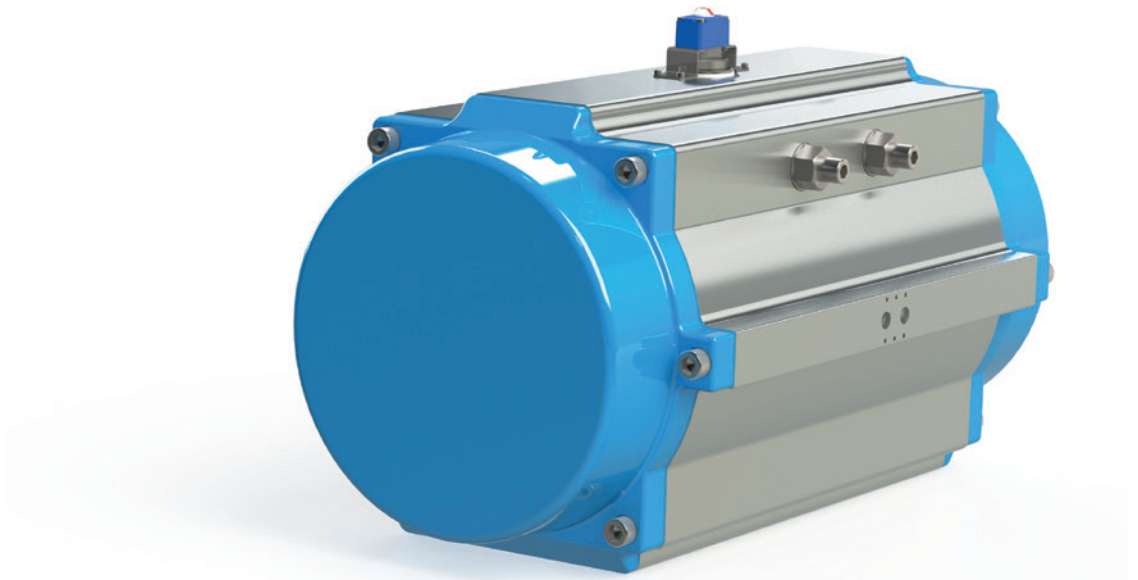

Die im vorliegenden Produktdatenblatt enthaltenen Beschreibungen und Bilder dienen ausschließlich zu Informationszwecken und sind ohne Gewähr.
bar GmbH behält sich das Recht auf technische und konstruktive Änderungen an seinen Produkten ohne vorherige Ankündigung vor.
Gewährleistung: Sämtliche Käufe und Kaufverträge setzen ausdrücklich die Anerkennung der Allgemeinen Verkaufs- und Lieferbedingungen durch den Käufer voraus, die auf der Website www.bar-gmbh.de/agb zu finden sind. bar GmbH widerspricht hiermit jeglicher abweichenden oder zusätzlichen Bedingung zu den Allgemeinen Verkaufs- und Lieferbedingungen, die dem Käufer ohne schriftliche Zustimmung durch einen Verantwortlichen der bar GmbH in irgendeiner Form mitgeteilt wurde.

bar pneumatische Steuerungssysteme GmbH
Auf der Hohl 1 • 53547 Dattenberg • Germany
Tel. +49 (0) 2644 96070 • Fax +49 (0) 2644 960735
bar-info@wattswater.com • www.bar-gmbh.de

© 2023 Watts